PARTS CATALOG

トーハツ船外機
パーツ カタログ

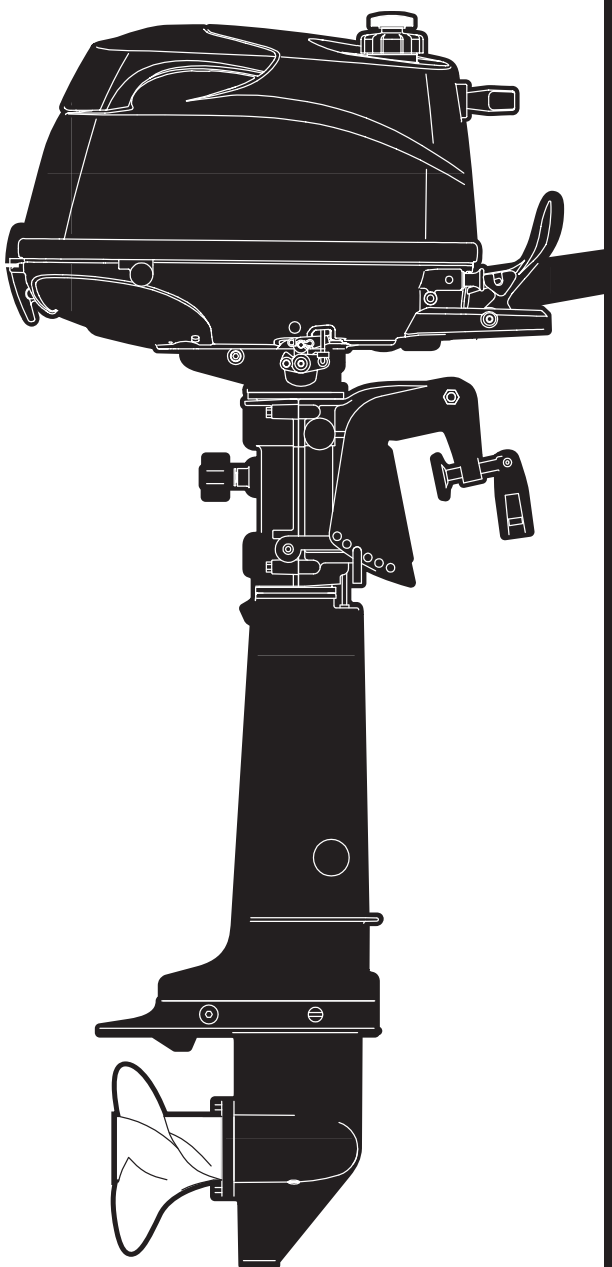

TOHATSU

MFS 4C
5C
6C

Serial Number 000001AA～

OB NO.002-21046-7
1104

パーツカタログのご使用について (MFS4C/5C/6C)

1. このパーツカタログは、2011 年 1 月現在で編集しております。
2. 新設、廃止または、変更が生じた場合は、サービスブルテン等 にてお知らせ致しますのでその都度、ご訂正ください。
3. イラストレーション（部品図）は部品検査の目安として記載していますので現品と形状が異なる場合があります。
4. イラストが一つに対して複数の品番がありますので枝番と備考を確認してからご注文願います。

適用モデル

見出番号 Ref. No.		部品番号 Part No.	部 品 名 Description	個数 Q'ty MFS4C	MFS5C	MFS6C	備 考 Remarks
4-1		3H6B02010-0	Intake Manifold Ass'y インテークマニホールドアッシ	1	1	1	
4-2		3H6-02104-0	Intake Manifold Gasket インテークマニホールドガスケット	1	1	1	
4-3		910124-5625	Bolt ボルト	2	2	2	
4-4	1	3JD-03200-0	Carburetor Ass'y キャブレタアッシ	1			4ps、3JDA
4-4	2	3GR-03200-0	Carburetor Ass'y キャブレタアッシ		1		5ps、3GRA
4-4	3	3JE-03200-0	Carburetor Ass'y キャブレタアッシ			1	6ps、3JEA

仕様違い
イラスト位置 No.
Fig. No.

5. アッセンブリまたは、キットでの販売部品は、その構成する部品の頭に (*) 印をつけて表しています。

6. 本文中に記載されている記号は、次の様になっています。

STD	：スタンダード	OPT	：オプション
O/S	：オーバーサイズ	Ass'y	：アッセンブリ
AR	：必要に応じて選択	EU	：欧州連合
DO	：国内	EX	：海外

7. オーダー上の注意

塗装部品の注文に当っては、以下に従ってください。
パーツナンバーの 4 桁目が “B”・“Q” 記号のものは塗装されています。
現在の塗装色はパワーヘッドがブラック (B)、
ロワユニットがアクアマリンブルー (Q) 、プロペラがブラック (B) です。

[例示]

エンジンショートブロックキット　３ＧＲＢ８７０９０－０
（B：ブラック）

ロワユニットアッシー (L)　３６９Ｑ８７３０２－４
（Q：アクアマリンブルー）

8. ボルト・ナット・ワッシャのサイズ記号に付いて

ボルト　９１０１２４－５６２５
（首下長さ／径／座付き (0): 座なし）

ナット・ワッシャ　９４０１０３－０６００
（径）

9. 標準部品のホースは、長巻（備考を参照）に代替されます。

ホース　９８ＡＢ－３０－２７０
（長さ／径）

HOW TO USE THIS PARTS CATALOG

1. This Parts Catalog provides information available as of the end of January, 2011.
2. Please keep the Parts Catalog updated each time when receiving the Service Bulletin describing the addition, abolition and/or change of parts.
3. Actual shapes of parts may be different from the illustrations shown in this Parts Catalog because they are described only as a guide for searching parts.
4. One illustration is given more than one article number. Please confirm the sub-number and applicable model before ordering parts.

Applicable Model

見出番号 Ref. No.		部品番号 Part No.	部 品 名 Description	個数 Q'ty MFS4C	MFS5C	MFS6C	備 考 Remarks
4-1		3H6B02010-0	Intake Manifold Ass'y インテークマニホールドアッシ	1	1	1	
4-2		3H6-02104-0	Intake Manifold Gasket インテークマニホールドガスケット	1	1	1	
4-4		910124-5625	Bolt ボルト	2	2	2	
4-4	1	3JD-03200-0	Carburetor Ass'y キャブレタアッシ	1			4ps、3JDA
4-4	2	3GR-03200-0	Carburetor Ass'y キャブレタアッシ		1		5ps、3GRA
4-4	3	3JE-03200-0	Carburetor Ass'y キャブレタアッシ			1	6ps、3JEA

Different specification
Illustration position number
Fig. No.

5. Given mark in (∗) to part number shows assembly or kit part.
6. Marks in this Parts Catalog show.

STD	: Standard	OPT	: Optional Parts
O/S	: Over size	Ass'y	: Assembly
AR	: As required	EU	: European Union
DO	: Domestic Model	EX	: Export Model

7. Attention to order

Please order painted parts in accordance with following.

The parts that fourth figure of the parts number is (B), (Q) have painted. Present coloring of power head is black (B), lower unit is aqua marine blue (Q) and propeller is black (B).

[Example]

Engine Short Block Kit
３ＧＲＢ８７０９０－０
B: Black

Lower Unit Assy (L)
３６９Ｑ８７３０２－４
Q:Aquamarine Blue

8. About dimensional identification of bolts, nuts and washers.

Bolt ９１０１２４－５６２５
Length below neck
Diameter
With flange; 0 means no flange

Nuts & Washers ９４０１０３－０６００
Diameter

9. Hose, that is a standard part, is replaced with long hose.

Hose ９８ＡＢ－３０－２７０
Length
Diameter

目　　次
CONTENTS

Fig. 1 CYLINDER・OIL PAN ····· 1
シリンダ・オイルパン

Fig. 2 PISTON・CRANKSHAFT ····· 5
ピストン・クランクシャフト

Fig. 3 CYLINDER HEAD・VALVE・CAMSHAFT ····· 7
シリンダヘッド・バルブ・カムシャフト

Fig. 4 CARBURETOR・FUEL PUMP ····· 11
キャブレタ・フュエルポンプ

Fig. 5 RECOIL STARTER ····· 15
リコイルスタータ

Fig. 6 MAGNETO ····· 17
マグネト

Fig. 7 DRIVE SHAFT HOUSING・SHIFT ····· 21
ドライブシャフトハウジング・シフト

Fig. 8 GEAR CASE (DRIVE SHAFT)・GEAR CASE (PROPELLER SHAFT) ····· 25
ギヤケース（ドライブシャフト）・ギヤケース（プロペラシャフト）

Fig. 9 BRACKET・REVERSE LOCK ····· 31
ブラケット・リバースロック

Fig.10 BOTTOM COWL・TILLER HANDLE ····· 35
ボトムカウル・ティラーハンドル

Fig.11 TOP COWL ····· 39
トップ カウル

Fig.12 SEPARATE FUEL TANK ····· 41
セパレート フュエルタンク

Fig.13 INTEGRAL FUEL TANK ····· 43
インテグラル フュエルタンク

Fig.14 OPTIONAL PARTS ACCESSORIES ····· 45
オプショナルパーツ アクセサリー

Fig.15 ASSEMBLY KIT ····· 49
アッセンブリ キット

索引 ····· 51

INDEX ····· 55

INDEX (Parts Number) ····· 58

Fig.1 CYLINDER・OIL PAN
シリンダ・オイルパン

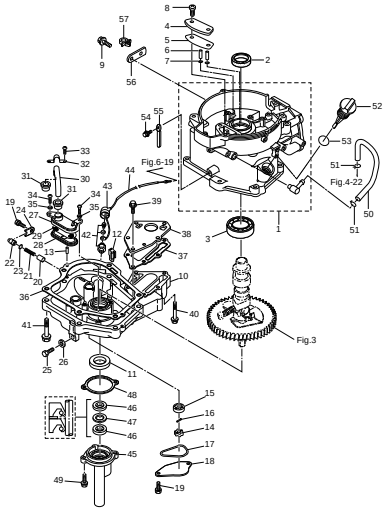

Fig.2 PISTON・CRANKSHAFT
ピストン・クランクシャフト

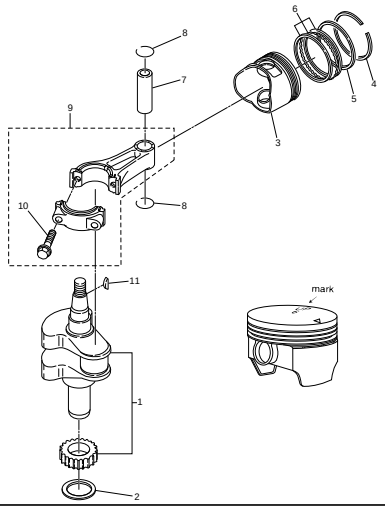

Fig.3 CYLINDER HEAD・VALVE・CAMSHAFT
シリンダヘッド・バルブ・カムシャフト

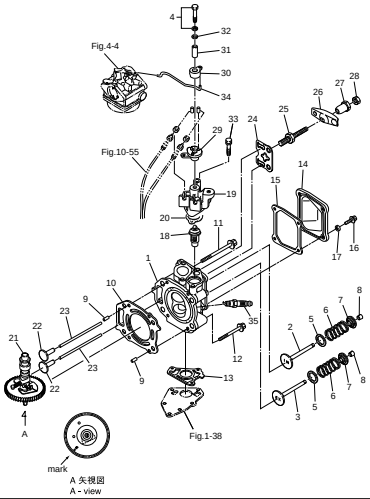

Fig.4 CARBURETOR・FUEL PUMP
キャブレタ・フュエルポンプ

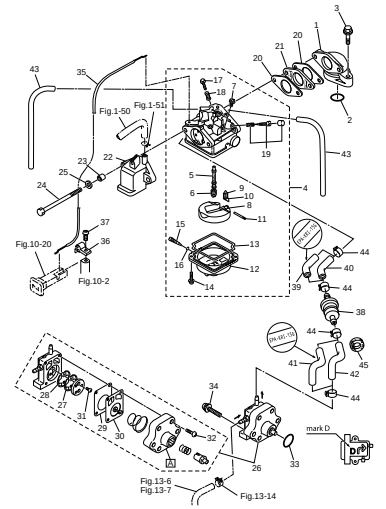

Fig.5 RECOIL STARTER
リコイルスタータ

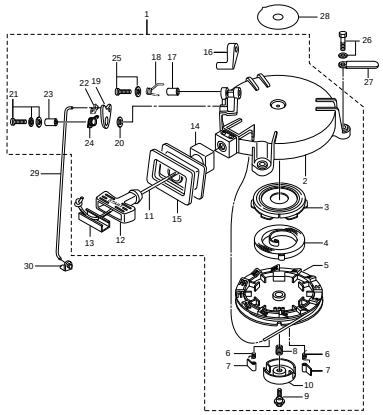

Fig.6 MAGNETO
マグネト

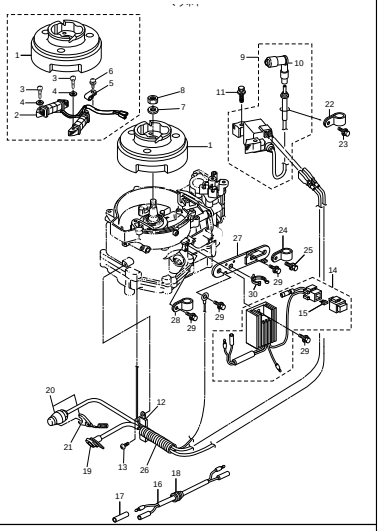

Fig.7 DRIVE SHAFT HOUSING・SHIFT
ドライブシャフトハウジング・シフト

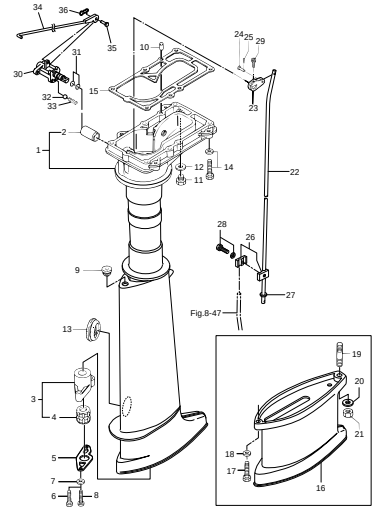

Fig.8 GEAR CASE (DRIVE SHAFT) GEAR CASE (PROPELLER SHAFT)
ギヤケース（ドライブシャフト）・ギヤケース（プロペラシャフト）

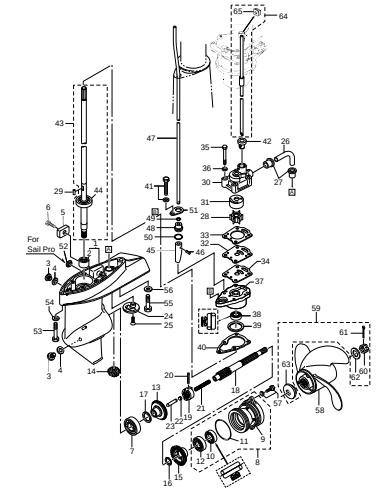

Fig.9 BRACKET・REVERSE LOCK
ブラケット・リバースロック

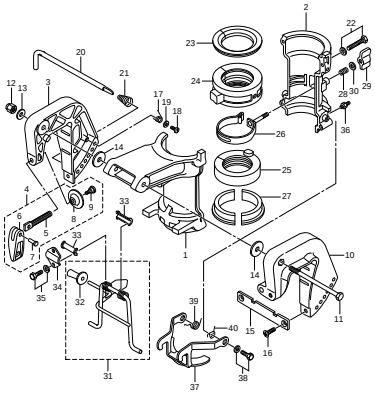

Fig.10 BOTTOM COWL・TILLER HANDLE
ボトムカウル・ティラーハンドル

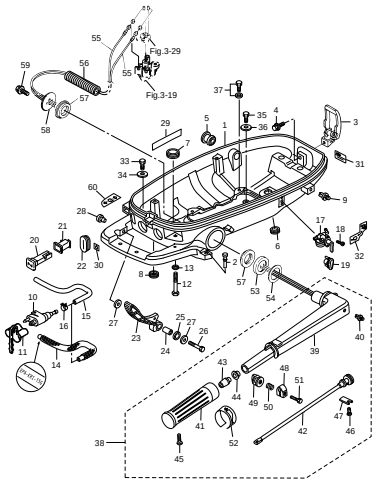

Fig.11 TOP COWL
トップ カウル

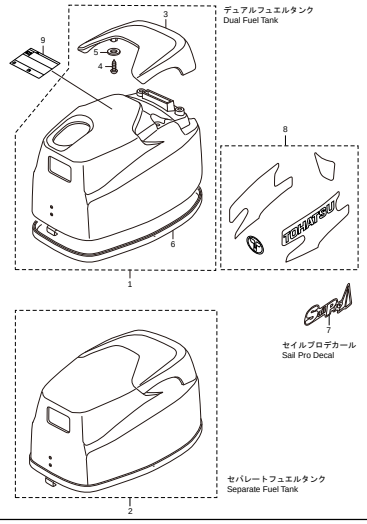

Fig.12 SEPARATE FUEL TANK
セパレート フュエルタンク

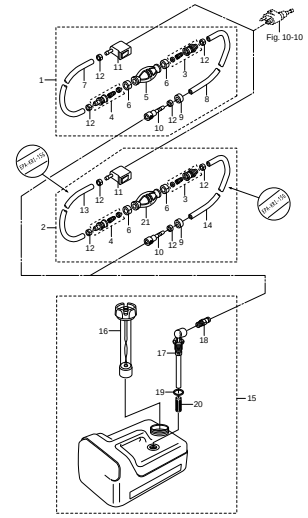

Fig.13 INTEGRAL FUEL TANK
インテグラル フュエルタンク

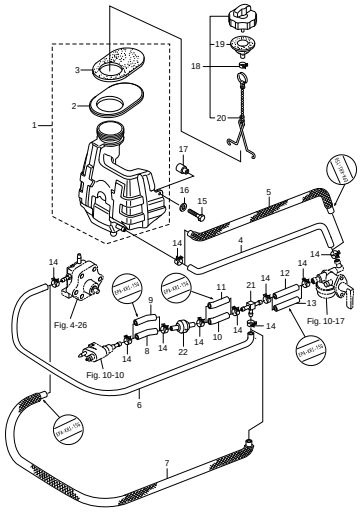

Fig.14 OPTIONAL PARTS ACCESSORIES
オプショナルパーツ アクセサリー

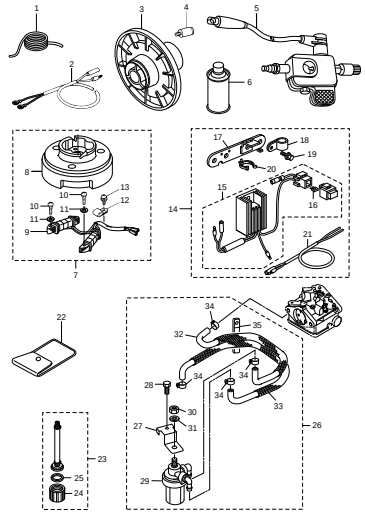

Fig.15 ASSEMBLY KIT
アッセンブリ キット

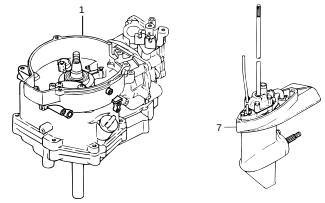

Power Head Gasket Set パワーヘッドガスケットセット	2
Water Pump Repair Kit ウォータポンプリペアキット	3
Water Pump Kit (Chrome Plate) ウォータポンプキット(クロムメッキ)	4
Lower Unit Gasket set ロワユニットガスケットセット	5
Carburetor Repair Kit キャブレタリペアキット	6

Fig.1 CYLINDER・OIL PAN
シリンダ・オイルパン

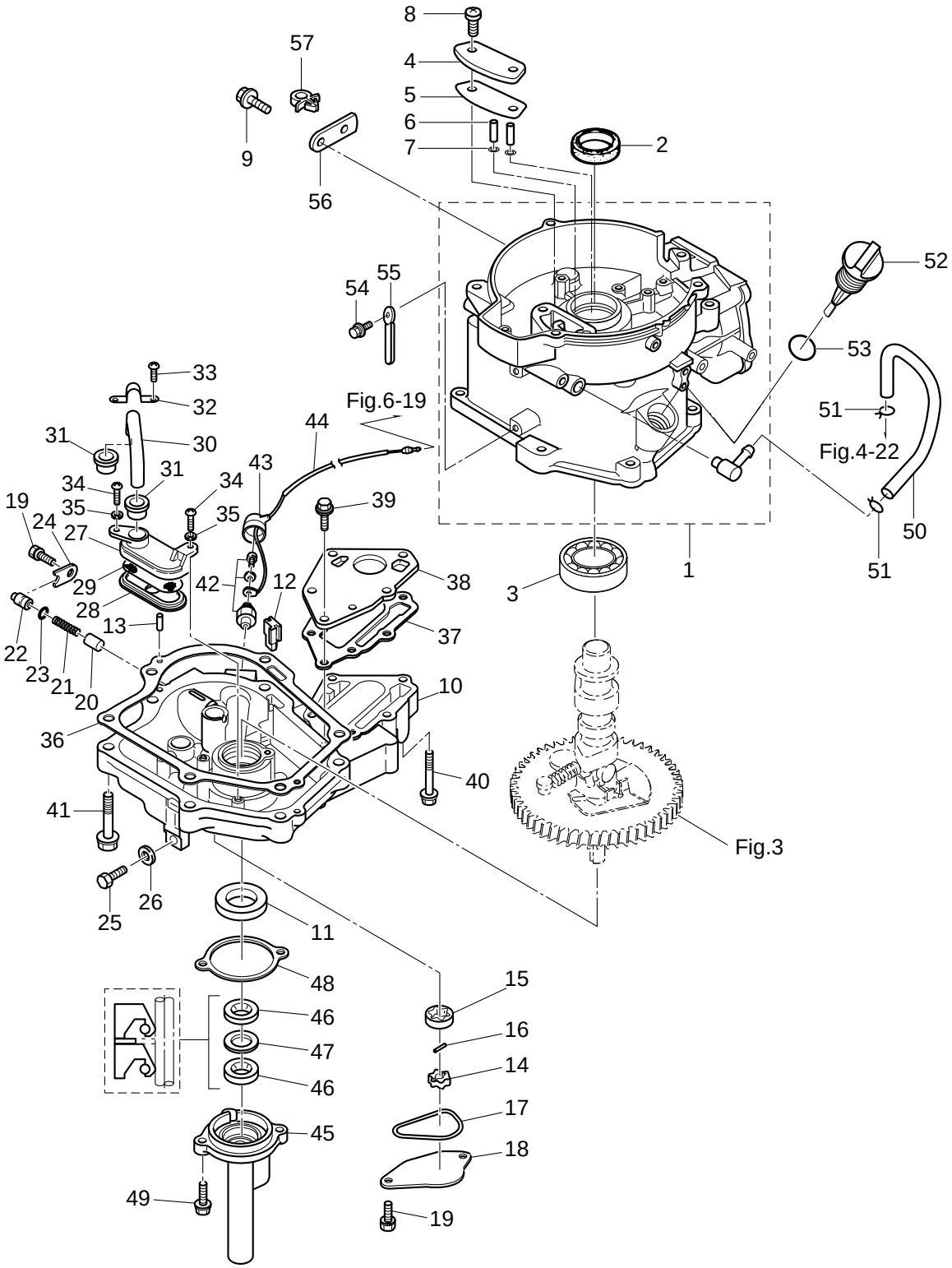

見出番号 Ref. No.		部品番号 Part No.	部 品 名 Description	個数 Q'ty			備 考 Remarks
				MFS4C	MFS5C	MFS6C	
1-1		3GRB01184-0	Cylinder Block ｼﾘﾝﾀﾞﾌﾞﾛｯｸ	1	1	1	
1-2		101-00121-0	Oil Seal 20-35-7 ｵｲﾙｼｰﾙ 20-35-7	1	1	1	
1-3		9601-3-6205	Ball Bearing 6205 ﾎﾞｰﾙﾍﾞｱﾘﾝｸﾞ 6205	1	1	1	
1-4		3ASB07431-0	Breather Chamber Cover ﾌﾞﾘｰｻﾞﾁｬﾝﾊﾞｶﾊﾞｰ	1	1	1	
1-5		3AS-07432-0	Gasket Breather Chamber Cover ｶﾞｽｹｯﾄ ﾌﾞﾘｰｻﾞﾁｬﾝﾊﾞｰｶﾊﾞｰ	1	1	1	
1-6		3R1-07439-0	Collar Breather ｶﾗｰ ﾌﾞﾘｰｻﾞ	2	2	2	
1-7		941403-0500	Wave Washer d=5 ｳｪｰﾌﾞﾜｯｼｬ d=5	2	2	2	
1-8		921521-6616	Screw ｽｸﾘｭ	2	2	2	
1-9		910103-5612	Bolt ﾎﾞﾙﾄ	1	1	1	
1-10		3AS-07709-0	Oilpan Sub-Ass'y ｵｲﾙﾊﾟﾝｻﾌﾞｱｯｼ	1	1	1	
1-11		3GR-00122-0	Oil Seal 25-40-8 ｵｲﾙｼｰﾙ 25-40-8	1	1	1	
1-12		3H6-07404-0	Grommet Oilpan ｸﾞﾛﾒｯﾄ ｵｲﾙﾊﾟﾝ	1	1	1	
1-13		345-01111-0	Dowel Pin 6-12 ﾀﾞｳｪﾙﾋﾟﾝ 6-12	2	2	2	
1-14		3H6-07601-0	Oil Pump Rotor (Inner) ｵｲﾙﾎﾟﾝﾌﾟﾛｰﾀ (ｲﾝﾅ)	1	1	1	
1-15		3H6-07602-0	Oil Pump Rotor (Outer) ｵｲﾙﾎﾟﾝﾌﾟﾛｰﾀ (ｱｳﾀ)	1	1	1	
1-16		3H6-07603-0	Pin Oil Pump ﾋﾟﾝ ｵｲﾙﾎﾟﾝﾌﾟ	1	1	1	
1-17		3R1-07605-0	O-Ring Oil Pump Cover φ3.1 Oﾘﾝｸﾞ ｵｲﾙﾎﾟﾝﾌﾟｶﾊﾞｰ φ3.1	1	1	1	
1-18		3H6-07606-0	Oil Pump Cover ｵｲﾙﾎﾟﾝﾌﾟｶﾊﾞｰ	1	1	1	
1-19		910121-6616	Bolt 6-16 ﾎﾞﾙﾄ 6-16	3	3	3	
1-20		3H6-07621-0	Plunger Control ﾌﾟﾗﾝｼﾞｬｺﾝﾄﾛｰﾙ	1	1	1	
1-21		3H6-07622-0	Spring Pressure ｽﾌﾟﾘﾝｸﾞ ﾌﾟﾚｯｼｬ	1	1	1	
1-22		3H6-07623-0	Seat Spring ｼｰﾄ ｽﾌﾟﾘﾝｸﾞ	1	1	1	
1-23		345-66021-0	O-Ring 1.9-6.8 Oﾘﾝｸﾞ 1.9-6.8	1	1	1	
1-24		3H6-67115-0	Plunger Cover ﾌﾟﾗﾝｼﾞｬｶﾊﾞｰ	1	1	1	
1-25		3H6-07705-1	Drain Bolt ﾄﾞﾚﾝﾎﾞﾙﾄ	1	1	1	
1-26		3H6-07406-0	Washer 10.2-19-1 ﾜｯｼｬ 10.2-19-1	1	1	1	
1-27		3H6-07411-0	Strainer Body ｽﾄﾚｰﾅﾎﾞﾃﾞｨ	1	1	1	
1-28		3H6-07412-0	Strainer Cap ｽﾄﾚｰﾅｷｬｯﾌﾟ	1	1	1	
1-29		3H6-07413-0	Mesh Strainer ﾒｯｼｭ ｽﾄﾚｰﾅ	1	1	1	
1-30		3H6-07415-0	Pipe Strainer ﾊﾟｲﾌﾟ ｽﾄﾚｰﾅ	1	1	1	

Fig.1 CYLINDER・OIL PAN
シリンダ・オイルパン

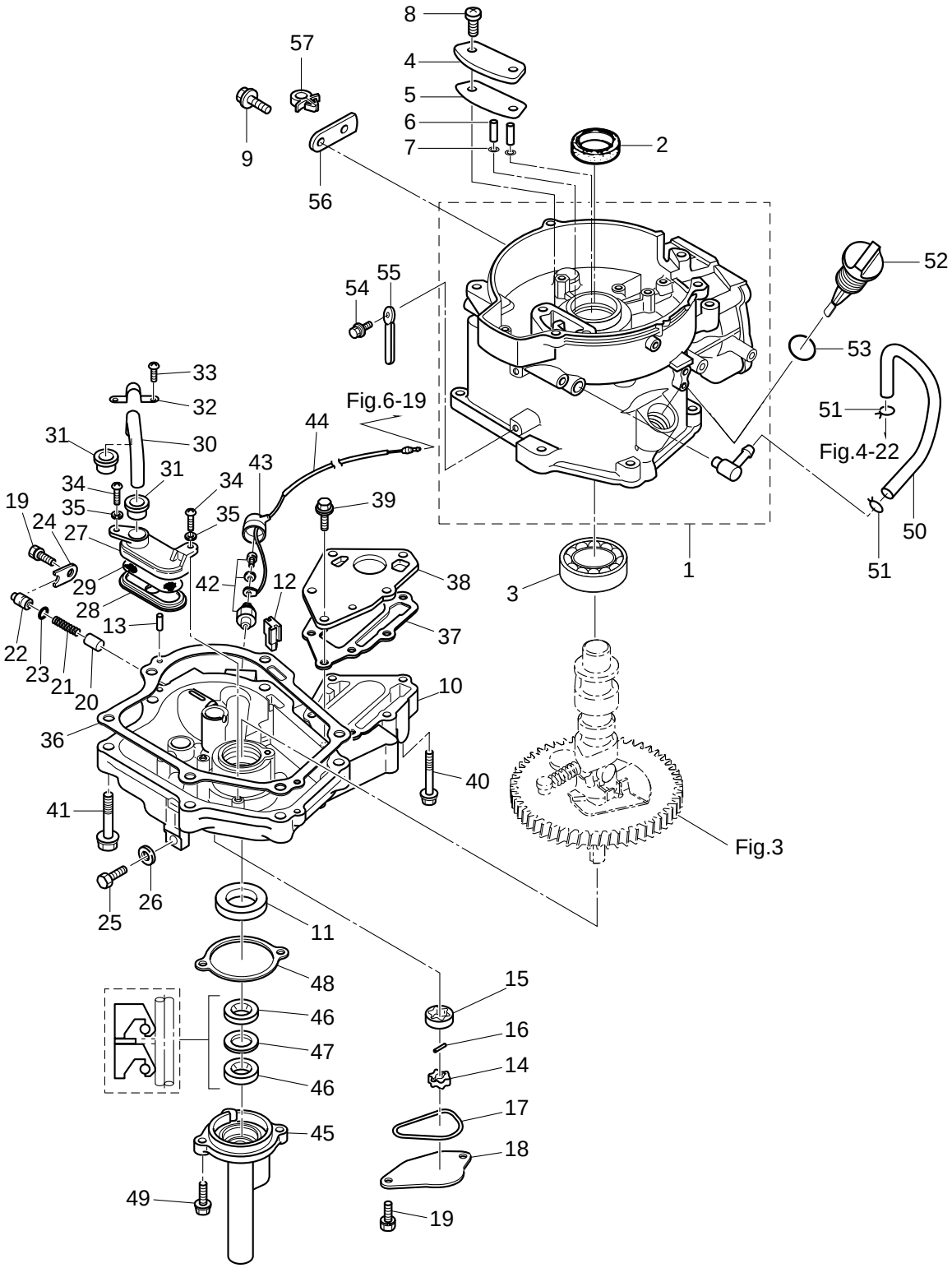

見出番号 Ref. No.		部品番号 Part No.	部 品 名 Description	個数 Q'ty MFS4C	MFS5C	MFS6C	備 考 Remarks
1-31		3H6-07416-0	Seal Rubber Strainer シール ラバー ストレーナ	2	2	2	
1-32		3H6-07417-0	Strainer Stopper ストレーナストッパ	1	1	1	
1-33		921521-6512	Screw スクリュ	1	1	1	
1-34		3C8-02420-0	Bolt 5-16(Precoated) ボルト 5-16 (プレコート)	2	2	2	
1-35		940121-0500	Washer ワッシャ	2	2	2	
1-36		3H6-07402-0	Oilpan Gasket オイルパンガスケット	1	1	1	
1-37		3H6-02305-0	Exhaust Cover Gasket エキゾーストカバーガスケット	1	1	1	
1-38		3H6-02302-1	Exhaust Cover (Inner) エキゾーストカバー (インナ)	1	1	1	
1-39		9101F4-5620	Bolt 6-20 ボルト 6-20	3	3	3	
1-40		9101F4-5640	Bolt ボルト	3	3	3	
1-41		910124-5840	Bolt ボルト	6	6	6	
1-42		3H6-07611-0	Oil Pressure Switch オイルプレッシャスイッチ	1	1	1	
1-43		3H6-07612-0	Grommet Oil Pressure Switch グロメット オイルプレッシャスイッチ	1	1	1	
1-44		3GR-07613-0	Oil Pressure Switch Lead Wire L=390 オイルプレッシャスイッチリードワイヤ L=390	1	1	1	
1-45		369-01210-4	Crankcase Head クランクケースヘッド	1	1	1	
1-46		3GR-01215-0	Oil Seal 10.1-25-7 オイルシール 10.1-25-7	2	2	2	
1-47		369-01217-0	Spacer 19-24.8-1.0 スペーサ 19-24.8-1.0	1	1	1	
1-48		369-01214-0	Crankcase Head Gasket クランクケースガスケット	1	1	1	
1-49		910103-5620	Bolt ボルト	2	2	2	
1-50		3R1-07435-0	Breather Hose ブリーザホース	1	1	1	
1-51		3C7-02215-0	Clip φ12 クリップ φ12	2	2	2	
1-52		3H6-07421-0	Oil Level Gauge オイルレベルゲージ	1	1	1	
1-53		3H6-07422-0	O-Ring 2.62-18.72 Oリング 2.62-18.72	1	1	1	
1-54		910103-5612	Bolt Washer ボルト ワッシャ	1	1	1	
1-55		309-06972-0	Clamp 6.5-47.5P クランプ 6.5-47.5P	1	1	1	
1-56		3GR-63505-0	Clamp Holder クランプ ホルダー	1	1	1	
1-57		3GR-06973-0	Clamp クランプ	1	1	1	

Fig.2 PISTON・CRANKSHAFT
ピストン・クランクシャフト

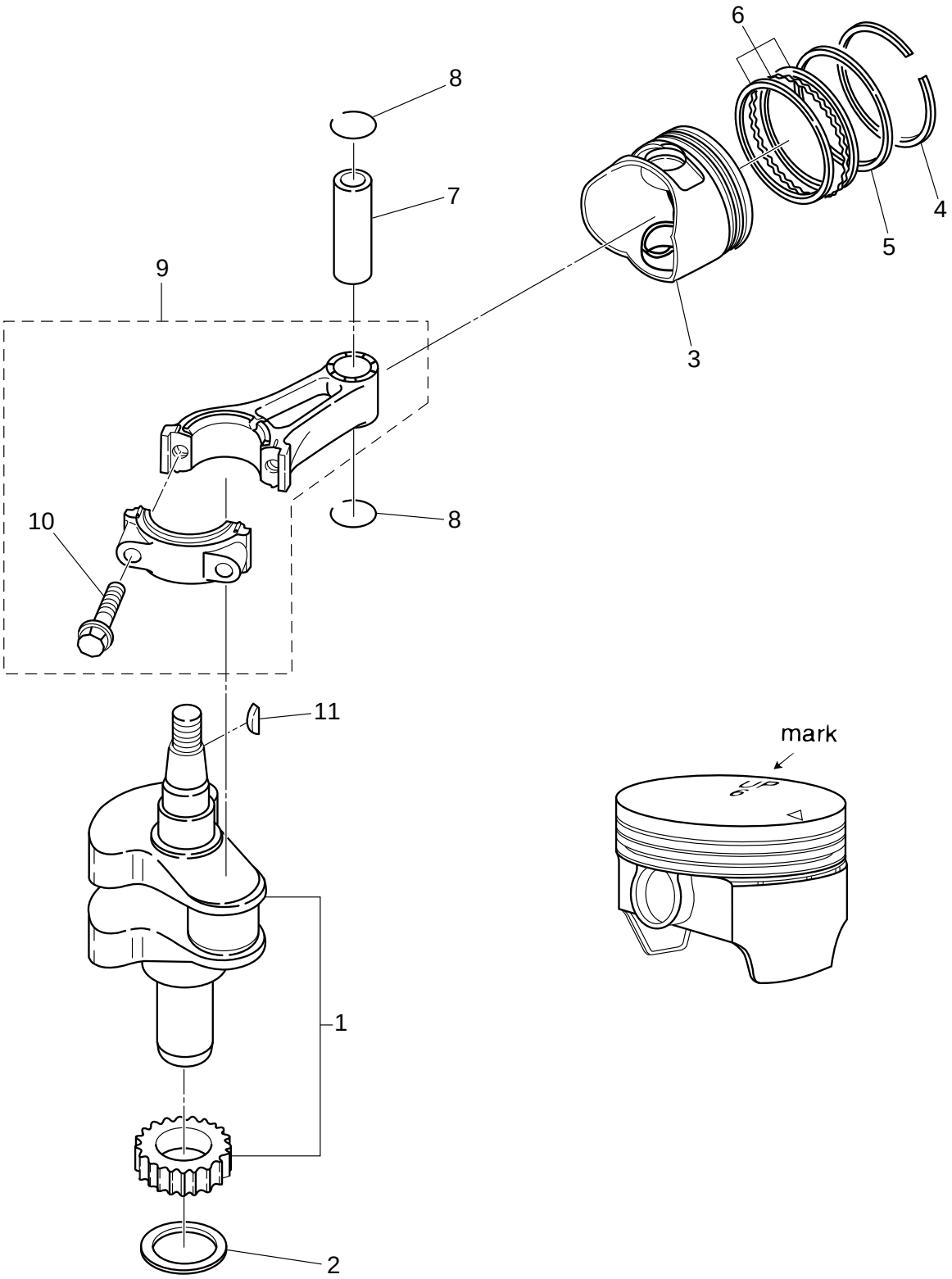

見出番号 Ref. No.		部品番号 Part No.	部 品 名 Description	個数 Q'ty MFS4C	MFS5C	MFS6C	備 考 Remarks
2-1		3H6-00030-0	Crankshaft Ass'y ｸﾗﾝｸｼｬﾌﾄｱｯｼ	1	1	1	
2-2		3H6-00115-0	Thrust Plate ｽﾗｽﾄﾌﾟﾚｰﾄ	1	1	1	
2-3	1	3R4-00001-3	Piston ﾋﾟｽﾄﾝ	1	1	1	STD Mark 6
2-3	2	3R4-00004-3	Piston (0.5O/S) ﾋﾟｽﾄﾝ (0.5O/S)	1	1	1	OPT
2-4	1	3H6-00011-0	Piston Ring (STD) 1st ﾋﾟｽﾄﾝﾘﾝｸﾞ (STD) 1st	1	1	1	STD
2-4	2	3H6-00014-0	Piston Ring (0.5O/S) 1st ﾋﾟｽﾄﾝﾘﾝｸﾞ (0.5O/S) 1st	1	1	1	OPT
2-5	1	3H6-00012-0	Piston Ring (STD) 2nd ﾋﾟｽﾄﾝﾘﾝｸﾞ (STD) 2nd	1	1	1	STD
2-5	2	3H6-00015-0	Piston Ring (0.5O/S) 2nd ﾋﾟｽﾄﾝﾘﾝｸﾞ (0.5O/S) 2nd	1	1	1	OPT
2-6	1	3H6-00013-0	Piston Ring-Oil (STD) ﾋﾟｽﾄﾝﾘﾝｸﾞ ｵｲﾙ (STD)	1	1	1	STD
2-6	2	3H6-00016-0	Piston Ring-Oil (0.5 O/S) ﾋﾟｽﾄﾝﾘﾝｸﾞ ｵｲﾙ (0.5 O/S)	1	1	1	OPT
2-7		3AE-00021-0	Piston Pin ﾋﾟｽﾄﾝﾋﾟﾝ	1	1	1	
2-8		3H6-00024-0	Piston Pin Clip ﾋﾟｽﾄﾝﾋﾟﾝｸﾘｯﾌﾟ	2	2	2	
2-9		3H6-00040-0	Connecting Rod Ass'y ｺﾈｸﾃｨﾝｸﾞﾛｯﾄﾞｱｯｼ	1	1	1	
2-10		3H6-00059-0	*Connecting Rod Bolt *ｺﾈｸﾃｨﾝｸﾞﾛｯﾄﾞﾎﾞﾙﾄ	2	2	2	
2-11		338-00131-0	Key(Magneto) ｷｰ (ﾏｸﾞﾈﾄ)	1	1	1	

Fig.3 CYLINDER HEAD・VALVE・CAMSHAFT
シリンダヘッド・バルブ・カムシャフト

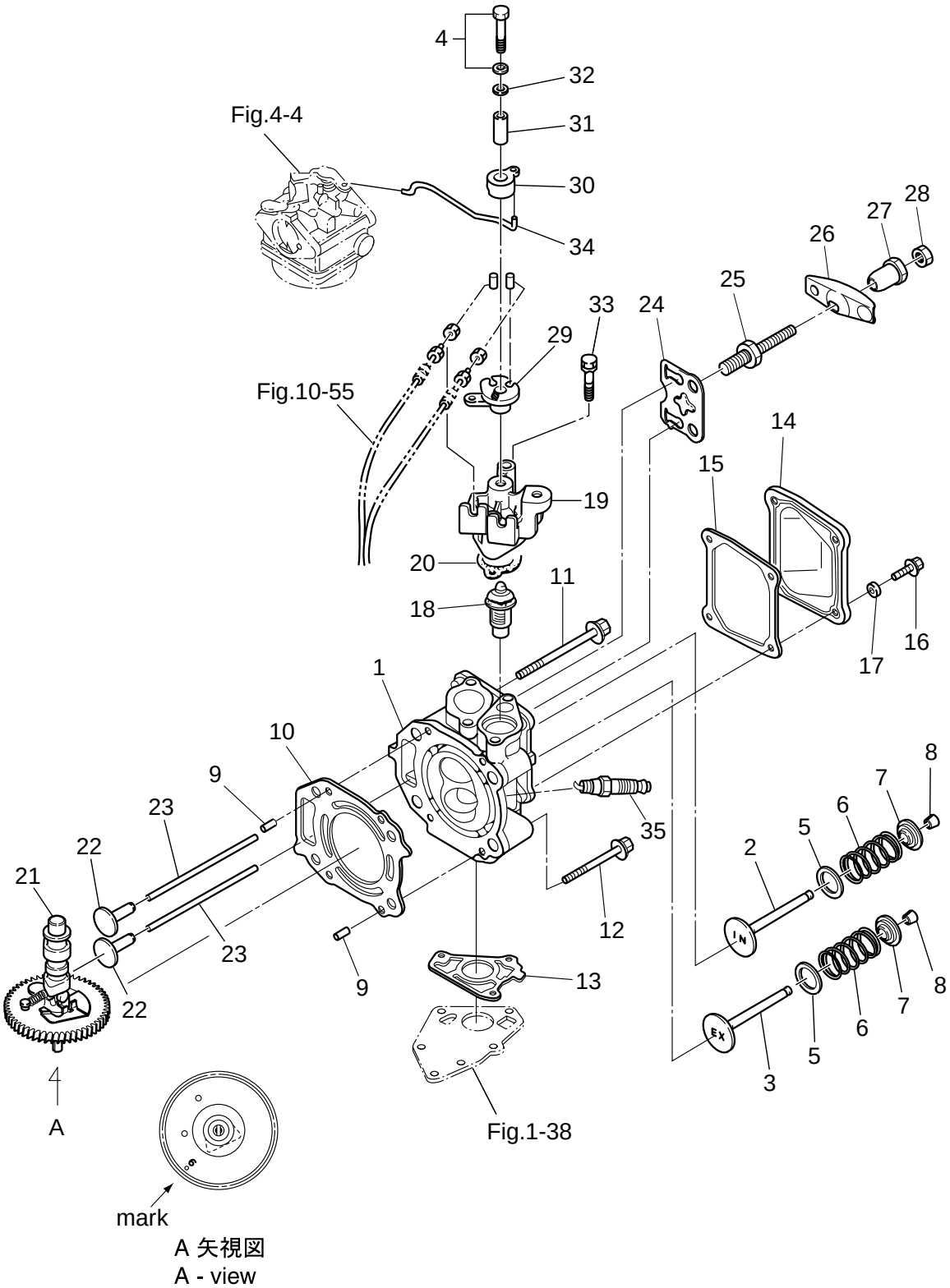

見出番号 Ref. No.		部品番号 Part No.	部 品 名 Description	個数 Q'ty			備 考 Remarks
				MFS4C	MFS5C	MFS6C	
3-1		3R4B01001-1	Cylinder Head Ass'y ｼﾘﾝﾀﾞｰﾍｯﾄﾞｱｯｼ	1	1	1	
3-2		3GR-07901-0	Intake Valve ｲﾝﾃｰｸﾊﾞﾙﾌﾞ	1	1	1	
3-3		3GR-07902-0	Exhaust Valve ｴｷｿﾞｰｽﾄﾊﾞﾙﾌﾞ	1	1	1	
3-4		910103-6635	Bolt ﾎﾞﾙﾄ	1	1	1	
3-5		3H6-07205-0	Valve Spring Seat ﾊﾞﾙﾌﾞｽﾌﾟﾘﾝｸﾞｼｰﾄ	2	2	2	
3-6		3AE-07203-0	Valve Spring L＝35 ﾊﾞﾙﾌﾞｽﾌﾟﾘﾝｸﾞ L＝35	2	2	2	
3-7		3H6-07221-0	Retainer ﾘﾃｰﾅ	2	2	2	
3-8		3H6-07223-0	Cotter ｺｯﾀ	4	4	4	
3-9		345-01111-0	Dowel Pin 6-12 ﾀﾞｳｪﾙﾋﾟﾝ 6-12	2	2	2	
3-10		3H6-01005-1	Cylinder Head Gasket ｼﾘﾝﾀﾞｰﾍｯﾄﾞ ｶﾞｽｹｯﾄ	1	1	1	
3-11		3H6-01012-0	Cylinder Head Bolt 8-90 ｼﾘﾝﾀﾞｰﾍｯﾄﾞﾎﾞﾙﾄ 8-90	2	2	2	
3-12		3H6-01013-0	Cylinder Head Bolt 8-60 ｼﾘﾝﾀﾞｰﾍｯﾄﾞﾎﾞﾙﾄ 8-60	2	2	2	
3-13		3H6-02306-0	Exhaust Cover Gasket ｴｷｿﾞｰｽﾄｶﾊﾞｰｶﾞｽｹｯﾄ	1	1	1	
3-14		3H6B01021-0	Cylinder Head Cover ｼﾘﾝﾀﾞｰﾍｯﾄﾞｶﾊﾞｰ	1	1	1	
3-15		3H6-01024-0	Cylinder Head Cover Gasket ｼﾘﾝﾀﾞｰﾍｯﾄﾞｶﾊﾞｰｶﾞｽｹｯﾄ	1	1	1	
3-16		910121-0616	Bolt ﾎﾞﾙﾄ	4	4	4	
3-17		3C8-66308-0	Washer 6-16-1.5 ﾜｯｼｬ 6-16-1.5	4	4	4	
3-18		3H6-01030-0	Thermostat ｻｰﾓｽﾀｯﾄ	1	1	1	Mark 5B or 52B
3-19		3GRB01031-0	Thermostat Cap ｻｰﾓｽﾀｯﾄｷｬｯﾌﾟ	1	1	1	
3-20		346-01032-0	Thermostat Cap Gasket ｻｰﾓｽﾀｯﾄｷｬｯﾌﾟｶﾞｽｹｯﾄ	1	1	1	
3-21		3R4-07010-1	Camshaft Ass'y ｶﾑｼｬﾌﾄｱｯｼ	1	1	1	Mark 6
3-22		3H6-07231-0	Lifter ﾘﾌﾀ	2	2	2	
3-23		3H6-07232-0	Push Rod ﾌﾟｯｼｭﾛｯﾄﾞ	2	2	2	
3-24		3H6-07233-0	Plate Push Rod ﾌﾟﾚｰﾄ ﾌﾟｯｼｭﾛｯﾄﾞ	1	1	1	
3-25		3H6-07234-0	Pivot Bolt ﾋﾟﾎﾞｯﾄﾎﾞﾙﾄ	2	2	2	
3-26		3GR-07935-0	Rocker Arm ﾛｯｶｱｰﾑ	2	2	2	
3-27		3H6-07236-0	Pivot Rocker Arm ﾋﾟﾎﾞｯﾄ ﾛｯｶｱｰﾑ	2	2	2	
3-28		3H6-07937-0	Adjusting Nut ｱｼﾞｬｽﾄﾅｯﾄ	2	2	2	
3-29		3GR-63611-0	Throttle Drum ｽﾛｯﾄﾙﾄﾞﾗﾑ	1	1	1	
3-30		3GR-63612-0	Throttle Opener ｽﾛｯﾄﾙｵｰﾌﾟﾅ	1	1	1	

Fig.3 CYLINDER HEAD・VALVE・CAMSHAFT
シリンダヘッド・バルブ・カムシャフト

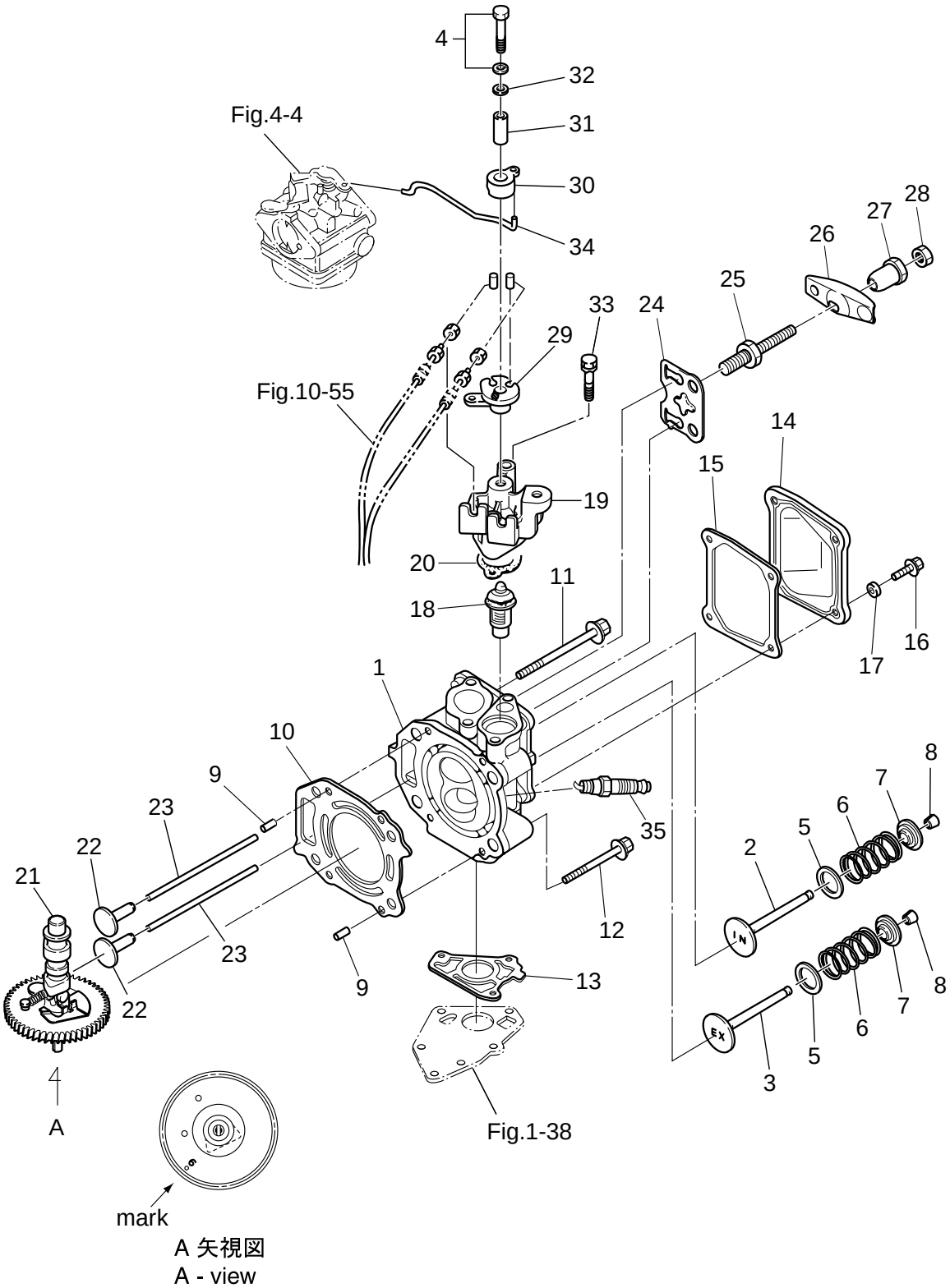

見出番号 Ref. No.		部品番号 Part No.	部 品 名 Description	個数 Q'ty			備 考 Remarks
				MFS4C	MFS5C	MFS6C	
3-31		3H6-63618-0	Collar Drum ｶﾗｰ ﾄﾞﾗﾑ	1	1	1	
3-32		3C8-66308-0	Washer 6-16-1.5 ﾜｯｼｬ 6-16-1.5	1	1	1	
3-33		910103-6645	Bolt ﾎﾞﾙﾄ	2	2	2	
3-34		3H6-63617-0	Throttle Rod ｽﾛｯﾄﾙﾛｯﾄﾞ	1	1	1	
3-35		9701-1-1103	Spark Plug (DCPR6E) ｽﾊﾟｰｸﾌﾟﾗｸﾞ (DCPR6E)	1	1	1	

Fig.4 CARBURETOR・FUEL PUMP
キャブレタ・フュエルポンプ

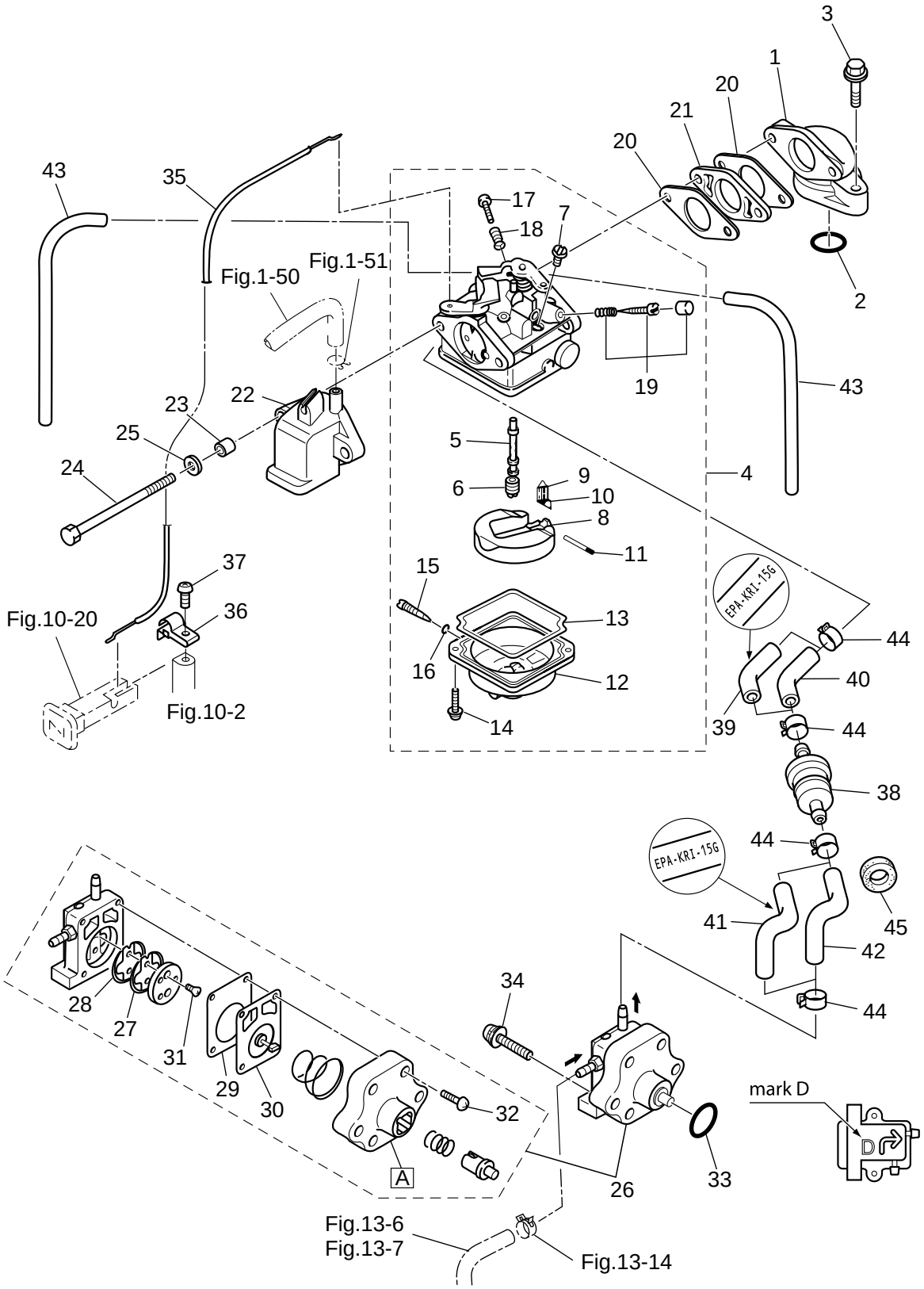

見出番号 Ref. No.		部品番号 Part No.	部 品 名 Description	個数 Q'ty			備 考 Remarks
				MFS4C	MFS5C	MFS6C	
4-1		3H6B02010-0	Intake Manifold Ass'y ｲﾝﾃｰｸﾏﾆﾎｰﾙﾄﾞｱｯｼ	1	1	1	
4-2		3H6-02104-0	Intake Manifold Gasket ｲﾝﾃｰｸﾏﾆﾎｰﾙﾄﾞｶﾞｽｹｯﾄ	1	1	1	
4-3		910124-5625	Bolt ﾎﾞﾙﾄ	2	2	2	
4-4	1	3JD-03200-0	Carburetor Ass'y ｷｬﾌﾞﾚﾀｱｯｼ	1			4ps、3JDA
4-4	2	3GR-03200-0	Carburetor Ass'y ｷｬﾌﾞﾚﾀｱｯｼ		1		5ps、3GRA
4-4	3	3JE-03200-0	Carburetor Ass'y ｷｬﾌﾞﾚﾀｱｯｼ			1	6ps、3JEA
4-5	1	3GR-03252-0	*Main Nozzle *ﾒｲﾝﾉｽﾞﾙ		1		5ps
4-5	2	3JD-03252-0	*Main Nozzle *ﾒｲﾝﾉｽﾞﾙ	1			4ps
4-5	3	3JE-03252-0	*Main Nozzle *ﾒｲﾝﾉｽﾞﾙ			1	6ps
4-6	1	3AU-04468-0	*Main Jet (#68) *ﾒｲﾝｼﾞｪｯﾄ (#68)		1		5ps
4-6	2	3GU-04462-0	*Main Jet (#62) *ﾒｲﾝｼﾞｪｯﾄ (#62)	1			4ps
4-6	3	3GR-04470-0	*Main Jet (#70) *ﾒｲﾝｼﾞｪｯﾄ (#70)			1	6ps
4-7		3R1-03254-0	*Slow Jet (#38) *ｽﾛｰｼﾞｪｯﾄ (#38)	1	1	1	4/5/6ps
4-8		3H6-03231-0	*Float *ﾌﾛｰﾄ	1	1	1	
4-9		3H6-03240-0	*Float Valve *ﾌﾛｰﾄﾊﾞﾙﾌﾞ	1	1	1	
4-10		3H6-03244-0	*Clip *ｸﾘｯﾌﾟ	1	1	1	
4-11		3H6-03232-0	*Float Arm Pin *ﾌﾛｰﾄｱｰﾑﾋﾟﾝ	1	1	1	
4-12		3H6-03221-0	*Float Chamber *ﾌﾛｰﾄﾁｬﾝﾊﾞ	1	1	1	
4-13		3H6-03222-0	*Float Chamber O-Ring *ﾌﾛｰﾄﾁｬﾝﾊﾞOﾘﾝｸﾞ	1	1	1	
4-14		922503-6412	*Screw *ｽｸﾘｭ	2	2	2	
4-15		3H6-03292-0	*Drain Screw *ﾄﾞﾚﾝｽｸﾘｭ	1	1	1	
4-16		3H6-03293-0	*O-Ring Drain Screw *Oﾘﾝｸﾞ ﾄﾞﾚﾝｽｸﾘｭ	1	1	1	
4-17		3H6-03265-0	*Stop Screw *ｽﾄｯﾌﾟｽｸﾘｭ	1	1	1	
4-18		3H6-03267-0	*Spring Stop Screw *ｽﾌﾟﾘﾝｸﾞ ｽﾄｯﾌﾟｽｸﾘｭ	1	1	1	
4-19	1	3JD-03266-0	*Pilot Screw *ﾊﾟｲﾛｯﾄｽｸﾘｭ	1			4ps
4-19	2	3AS-03266-0	*Pilot Screw *ﾊﾟｲﾛｯﾄｽｸﾘｭ		1	1	5/6ps
4-20		3H6-02011-0	Carburetor Gasket ｷｬﾌﾞﾚﾀｶﾞｽｹｯﾄ	2	2	2	
4-21		3H6-03952-1	Insulator ｲﾝｼｭﾚｰﾀ	1	1	1	
4-22		3GR-02411-0	Intake Silencer ｲﾝﾃｰｸｻｲﾚﾝｻ	1	1	1	
4-23		3A0-76079-0	Collar 6.2-9-7.4 ｶﾗｰ 6.2-9-7.4	2	2	2	

Fig.4 CARBURETOR・FUEL PUMP
キャブレタ・フュエルポンプ

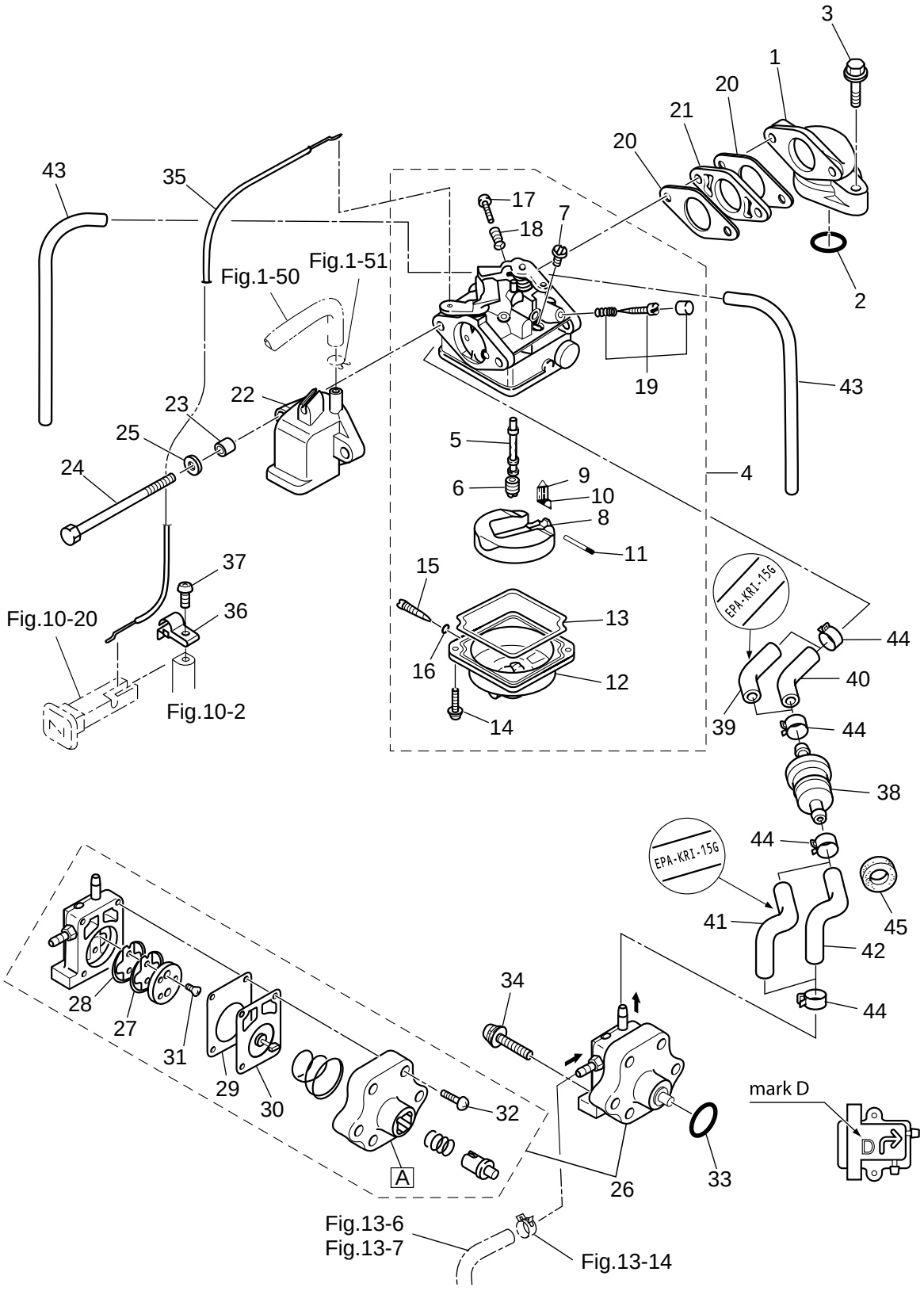

見出番号 Ref. No.		部品番号 Part No.	部 品 名 Description	個数 Q'ty MFS4C	MFS5C	MFS6C	備 考 Remarks
4-24		9164F1-0685	Bolt 6-85 ﾎﾞﾙﾄ 6-85	2	2	2	
4-25		940103-0600	Washer ﾜｯｼｬ	2	2	2	
4-26		3H6-04000-4	Fuel Pump Ass'y ﾌｭｴﾙﾎﾟﾝﾌﾟｱｯｼ	1	1	1	Mark "D"
4-27		3H6-04044-0	*Check Valve (P) *ﾁｪｯｸﾊﾞﾙﾌﾞ (P)	1	1	1	Black
4-28		3H6-04014-1	*Check Valve (R) *ﾁｪｯｸﾊﾞﾙﾌﾞ (R)	1	1	1	White
4-29		3H6-04028-0	*Pump Body Gasket *ﾎﾟﾝﾌﾟﾎﾞﾃﾞｨｶﾞｽｹｯﾄ	1	1	1	
4-30		3H6-04005-0	*Pump Diaphragm *ﾎﾟﾝﾌﾟﾀﾞｲﾔﾌﾗﾑ	1	1	1	
4-31		921603-0308	*Screw *ｽｸﾘｭ	2	2	2	
4-32		922503-6418	*Screw *ｽｸﾘｭ	4	4	4	
4-33		3H6-07422-0	O-Ring 2.62-18.72 Oﾘﾝｸﾞ 2.62-18.72	1	1	1	
4-34		921503-7630	Screw ｽｸﾘｭ	2	2	2	
4-35		3GR-67197-0	Choke Wire ﾁｮｰｸﾜｲﾔ	1	1	1	
4-36		3JD-63505-0	Cable Holder ｹｰﾌﾞﾙﾎﾙﾀﾞｰ	1	1	1	
4-37		921503-0510	Screw ｽｸﾘｭ	1	1	1	
4-38		369-02230-0	Fuel Filter Ass'y ﾌｭｴﾙﾌｨﾙﾀｱｯｼ	1	1	1	
4-39		3GS-02207-0	LowPermeationHose ﾛｰﾊﾟｰﾐｭｰｼｮﾝﾎｰｽ	1	1	1	USA
4-40		3GR-02204-0	Fuel Hose ﾌｭｴﾙﾎｰｽ	1	1	1	STD
4-41		3JJ-02130-0	LowPermeationHose ﾛｰﾊﾟｰﾐｭｰｼｮﾝﾎｰｽ	1	1	1	USA
4-42		3JJ-02204-0	Fuel Hose ﾌｭｴﾙﾎｰｽ	1	1	1	STD
4-43		98AB-30-270	Hose ﾎｰｽ	2	2	2	98AB-301000
4-44		3AB-35143-0	Clip ｸﾗﾝﾌﾟ	4	4	4	
4-45		3B7-06305-0	Mount Rubber 9-16-4.3 ﾏｳﾝﾄﾗﾊﾞｰ 9-16-4.3	1	1	1	

Fig.5 RECOIL STARTER
リコイルスタータ

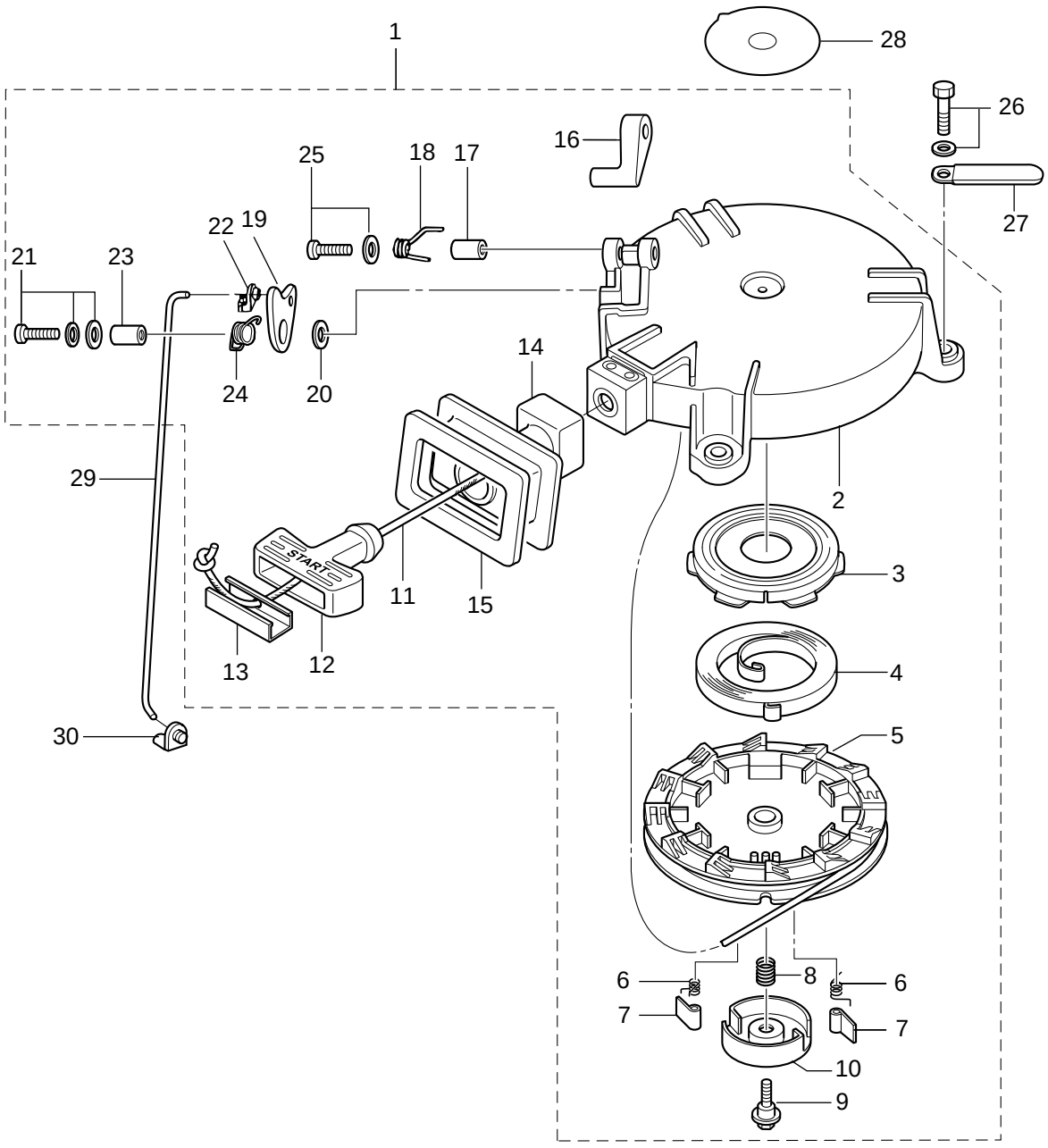

見出番号 Ref. No.		部品番号 Part No.	部 品 名 Description	個数 Q'ty MFS4C	MFS5C	MFS6C	備 考 Remarks
5-1		3GR-05090-0	Recoil Starter Ass'y リコイルスタータアッシ	1	1	1	
5-2		3R1-05105-0	*Starter Case *スタータケース	1	1	1	
5-3		3R1-05125-0	*Starter Spring Set *スタータスプリングセット	1	1	1	
5-4		3R1-05004-0	*Starter Spring *スタータスプリング	1	1	1	
5-5		3R1-05104-0	*Reel *リール	1	1	1	
5-6		3R1-05012-0	*Return Spring *リターンスプリング	2	2	2	
5-7		3R1-05003-2	*Ratchet *ラチェット	2	2	2	
5-8		3R1-05007-0	*Friction Spring *フリクションスプリング	1	1	1	
5-9		3R1-05138-1	*Bolt Starter Shaft *ボルト スタータシャフト	1	1	1	
5-10		3R1-05006-2	*Friction Plate *フリクションプレート	1	1	1	
5-11		3R1-05013-0	*Starter Rope φ4.5-1620 *スタータロープ φ4.5-1620	1	1	1	
5-12		3R1-05019-0	*Starter Handle *スタータハンドル	1	1	1	
5-13		3R1-05131-0	*Rope Anchor *ロープアンカ	1	1	1	
5-14		3GR-05116-0	*Sealing Plate Starter *シーリングプレート スタータ	1	1	1	
5-15		3GR-67503-0	*Starter Seal *スタータシール	1	1	1	
5-16		3GR-05252-0	*Starter Lock *スタータロック	1	1	1	
5-17		3R1-05255-0	*Collar 4-6-21 *カラー 4-6-21	1	1	1	
5-18		3R1-05216-0	*Starter Lock Spring *スタータロックスプリング	1	1	1	
5-19		3GR-05253-0	*Starter Lock Cam *スタータロックカム	1	1	1	
5-20		940103-0600	*Washer *ワッシャ	1	1	1	
5-21		921503-7616	*Screw *スクリュ	1	1	1	
5-22		3R1-05223-0	*Rod Snap *ロッドスナップ	1	1	1	
5-23		3R1-05215-0	*Collar 6.1-8-6.5 *カラー 6.1-8-6.5	1	1	1	
5-24		3R1-05258-0	*Starter Lock Cam Spring *スタータロックカムスプリング	1	1	1	
5-25		921503-5430	*Screw *スクリュ	1	1	1	
5-26		3AD-06864-0	Pre Coated Bolt プレコートボルト	3	3	3	
5-27		309-06972-0	Clamp 6.5-47.5P クランプ 6.5-47.5P	1	1	1	
5-28		3R0-72181-0	Caution Decal (B) コーションデカール (B)	1	1	1	
5-29		3GR-05217-0	Starter Lock Rod スタータロックロッド	1	1	1	
5-30		345-05223-1	Rod Snap 3.5-2 ロッドスナップ 3.5-2	1	1	1	

Fig.6 MAGNETO
マグネト

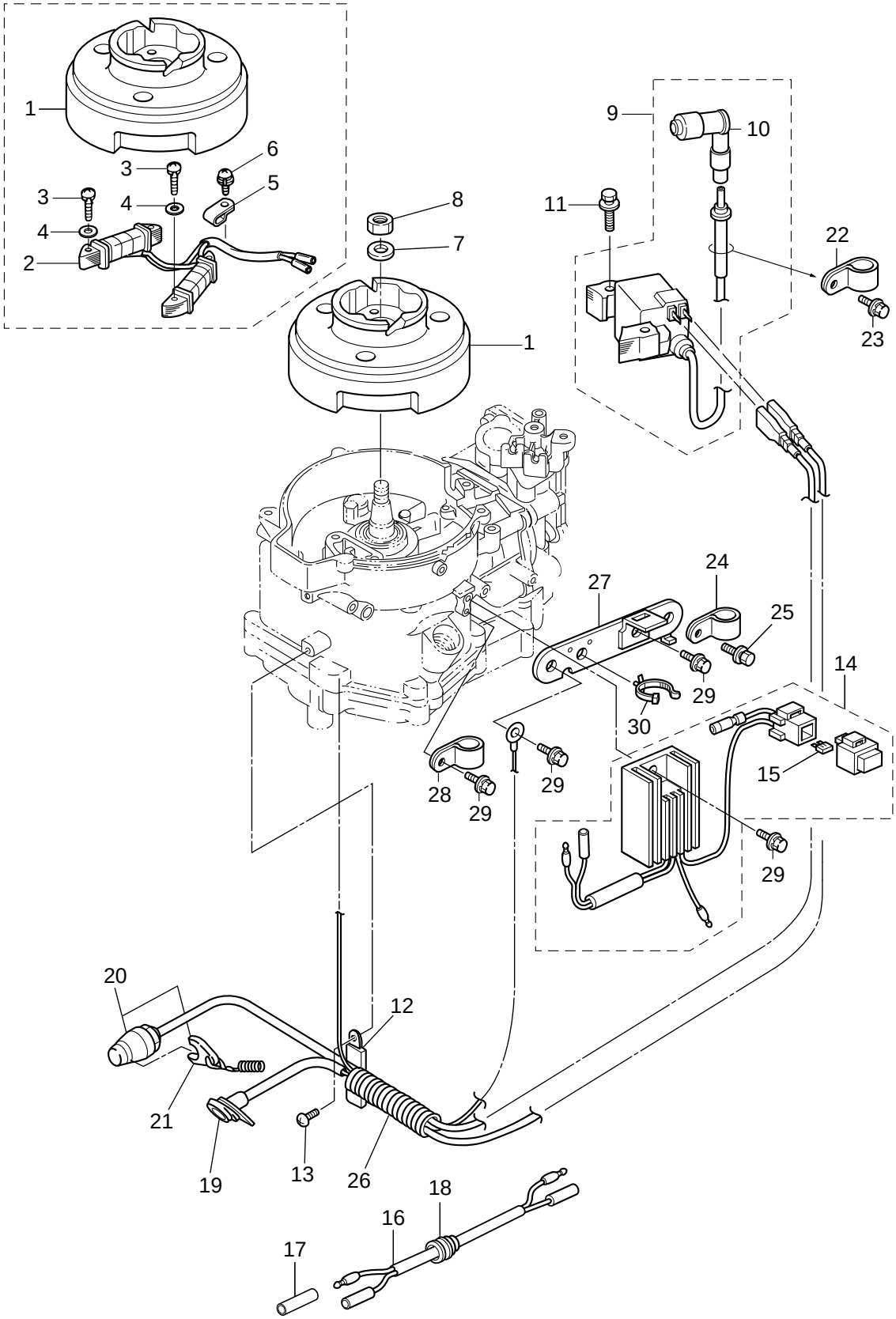

見出番号 Ref. No.		部品番号 Part No.	部 品 名 Description	個数 Q'ty			備 考 Remarks
				MFS4C	MFS5C	MFS6C	
6-1	1	3AS-06009-0	Flywheel MF54 (Mark48) フライホイール MF54 (マーク48)	1	1	1	STD with out Alternator
6-1	2	3AS-06001-0	Flywheel MF54 (Mark50) フライホイール MF54 (マーク50)	1	1	1	for Sail Pro (with Alternater)
6-2		3GR-06023-0	Alternator Ass'y オルタネータアッシ		1	1	for Sail Pro 12V60W (with Alternater)
6-3		921503-0525	Screw スクリュ		4	4	for Sail Pro (with Alternater)
6-4		940103-0500	Washer ワッシャ		4	4	for Sail Pro (with Alternater)
6-5		369-06915-0	Clamp 4.2-3-8 クランプ 4.2-3-8		1	1	for Sail Pro (with Alternater)
6-6		921521-6408	Screw スクリュ		1	1	for Sail Pro (with Alternater)
6-7		940121-1200	Washer ワッシャ	1	1	1	
6-8		369-00132-0	Nut 12-P1.25 ナット 12-P1.25	1	1	1	
6-9		3GR-06041-0	Igniter W/Resistance Cap イグナイタ W/レジスタンス キャップ	1	1	1	
6-10		3H6-06999-0	*Plug Cap W/Resistance *プラグキャップ W/レジスタンス	1	1	1	
6-11		910103-5630	Bolt ボルト	2	2	2	
6-12	1	398-06972-0	Clamp 6.5-67P クランプ 6.5-67P	2	2	2	
6-12	2	309-06972-0	Clamp 6.5-47.5P クランプ 6.5-47.5P	1	1	1	
6-13		910103-5612	Screw スクリュ	1	1	1	
6-14		3GR-76060-0	Rectifier Complete レクチファイヤコンプリート		1	1	
6-15		3GR-76246-0	*Fuse (10A) *ヒューズ (10A)		1	1	
6-16		399-76120-0	Battery Cable L=494 バッテリケーブル L=494	1	1	1	with Alternator Sail Pro Only
6-17		3H6-76037-0	Cable Terminal Plug ケーブルターミナル プラグ	1	1	1	with Alternator Sail Pro Only
6-18		345-66226-0	Grommet 17-3 グロメット 17-3	1	1	1	
6-19		3GR-71040-0	Pilot Lamp Ass'y パイロットランプアッシ	1	1	1	
6-20		3GR-06870-0	Stop Switch Ass'y ストップスイッチアッシ	1	1	1	
6-21		353-06821-0	*Stop Switch Lanyard Ass'y (W/Curl) *ストップスイッチランヤードアッシ (W/カール)	1	1	1	
6-22		345-06915-0	Clamp 6.5-14 クランプ 6.5-14	1	1	1	
6-23		910103-5612	Bolt W/Washer ボルト W/ワッシャ	1	1	1	
6-24		345-06915-0	Clamp 6.5-14 クランプ 6.5-14	1	1	1	Sail Pro
6-25		910103-5612	Bolt W/Washer ボルト W/ワッシャ	1	1	1	Sail Pro
6-26		3H6-06133-0	Protector Wire Harness プロテクタ ワイヤハーネス	1	1	1	
6-27		3GR-06900-0	Electric Bracket Ass'y エレクトロリックブラケットアッシ		1	1	Sail Pro
6-28		345-06915-0	Clamp 6.5-14 クランプ 6.5-14		1	1	Sail Pro

Fig.6 MAGNETO
マグネト

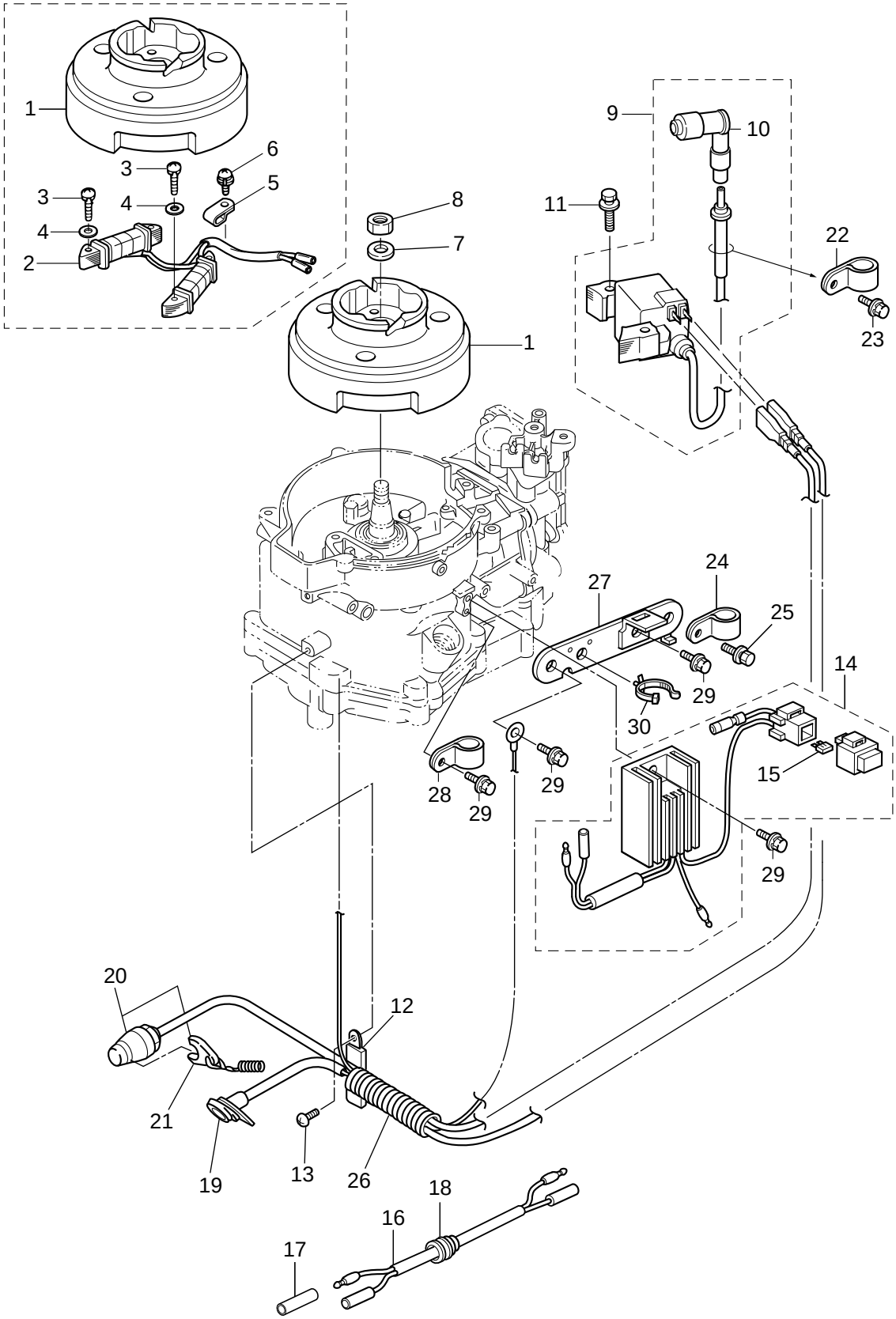

見出番号 Ref. No.		部品番号 Part No.	部 品 名 Description	個数 Q'ty MFS4C	MFS5C	MFS6C	備 考 Remarks
6-29		910103-5614	Bolt ﾎﾞﾙﾄ		4	4	Sail Pro
6-30		3BJ-84398-0	Band Lead Wire 135 ﾊﾞﾝﾄﾞﾘｰﾄﾞﾜｲﾔｰ 135		1	1	Sail Pro

Fig.7 DRIVE SHAFT HOUSING・SHIFT
ドライブシャフトハウジング・シフト

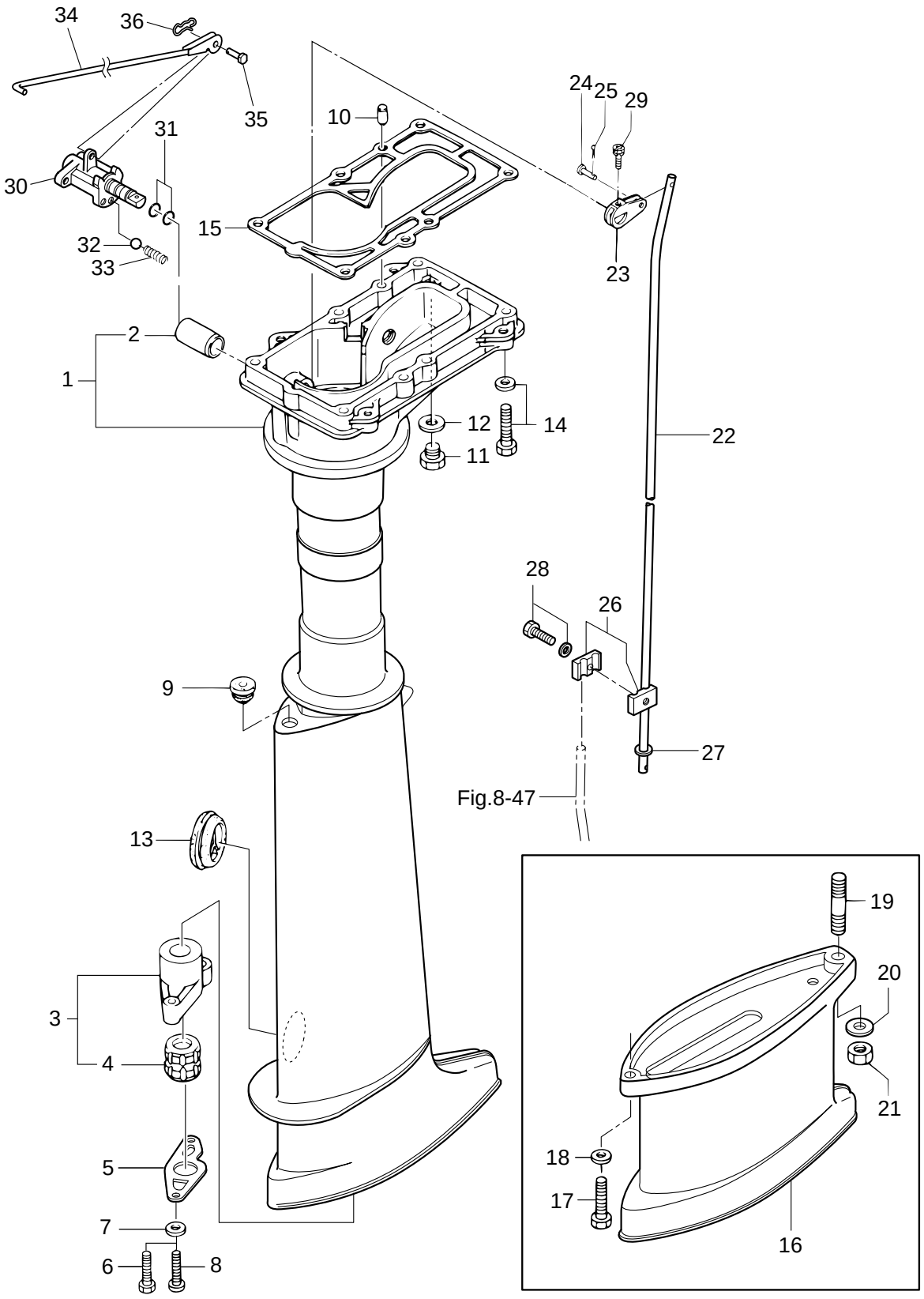

見出番号 Ref. No.		部品番号 Part No.	部 品 名 Description	個数 Q'ty			備 考 Remarks
				MFS4C	MFS5C	MFS6C	
7-1	1	3H6Q61020-2	Drive Shaft Housing Ass'y (S) ﾄﾞﾗｲﾌﾞｼｬﾌﾄﾊｳｼﾞﾝｸﾞｱｯｼ (S)	1	1	1	for Transom"S"
7-1	2	3H6Q61030-3	Drive Shaft Housing Ass'y (L) ﾄﾞﾗｲﾌﾞｼｬﾌﾄﾊｳｼﾞﾝｸﾞｱｯｼ (L)	1	1	1	for Transom"L" Use 369-60003-0
7-1	3	3ASQ61030-2	Drive Shaft Housing Ass'y (L) ﾄﾞﾗｲﾌﾞｼｬﾌﾄﾊｳｼﾞﾝｸﾞｱｯｼ (L)	1	1	1	for Transom"UL" Use 3AB-60003-0
7-2		301-61021-0	*Bushing Shift Lever *ﾌﾞｯｼﾝｸﾞ ｼﾌﾄﾚﾊﾞｰ	1	1	1	
7-3	1	369-64331-2	Drive Shaft Bushing Ass'y ﾄﾞﾗｲﾌﾞｼｬﾌﾄﾌﾞｯｼﾝｸﾞ ｱｯｼ	1	1	1	for Transom"L"
7-3	2	3AS-64331-0	Drive Shaft Bushing Ass'y ﾄﾞﾗｲﾌﾞｼｬﾌﾄﾌﾞｯｼﾝｸﾞ ｱｯｼ		1	1	for Transom"UL"
7-4	1	369-60003-0	*Drive Shaft Bushing (Slate Color) *ﾄﾞﾗｲﾌﾞｼｬﾌﾄﾌﾞｯｼﾝｸﾞ (ｽﾚｰﾄｶﾗｰ)	1	1	1	for Transom"L"
7-4	2	3AB-60003-0	*Drive Shaft Bushing (Dark Brown) *ﾄﾞﾗｲﾌﾞｼｬﾌﾄﾌﾞｯｼﾝｸﾞ (ﾀﾞｰｸﾌﾞﾗﾝ)		1	1	for Transom"UL"
7-5		369-64332-1	Stopper Drive Shaft ｽﾄｯﾊﾟ ﾄﾞﾗｲﾌﾞｼｬﾌﾄ	1	1	1	
7-6		3H6-64333-1	Screw Pre coated 5-25 ｽｸﾘｭ ﾌﾟﾚｺｰﾄ 5-25	2	2	2	for Transom "L/UL"
7-7		9401E3-0500	Washer ﾜｯｼｬ	2	2	2	
7-8		9215E3-0510	Screw ｽｸﾘｭ	2	2	2	for Transom "S"
7-9		369-66043-1	Grommet Cam Rod ｸﾞﾛﾒｯﾄ ｶﾑﾛｯﾄﾞ	1	1	1	
7-10		345-01111-0	Dowel Pin 6-12 ﾀﾞｳｪﾙﾋﾟﾝ 6-12	2	2	2	
7-11		9106E3-0808	Bolt ﾎﾞﾙﾄ	1	1	1	
7-12		332-60006-0	Gasket 8.1-15-1 ｶﾞｽｹｯﾄ 8.1-15-1	1	1	1	
7-13		369-61016-0	Grommet 29.3 ｸﾞﾛﾒｯﾄ 29.3	1	1	1	
7-14		9101E3-5630	Bolt ﾎﾞﾙﾄ	6	6	6	
7-15		3H6-61012-0	Drive Shaft Housing Gasket ﾄﾞﾗｲﾌﾞｼｬﾌﾄﾊｳｼﾞﾝｸﾞｶﾞｽｹｯﾄ	1	1	1	
7-16		369Q61110-2	Extension Housing ｴｸｽﾃﾝｼｮﾝﾊｳｼﾞﾝｸﾞ	1	1	1	for Transom "UL"
7-17		9161E3-0625	Bolt ﾎﾞﾙﾄ	1	1	1	for Transom "UL"
7-18		9401E3-0600	Washer ﾜｯｼｬ	1	1	1	for Transom "UL"
7-19		9152E3-0825	Stud Bolt ｽﾀｯﾄﾞﾎﾞﾙﾄ	1	1	1	for Transom "UL"
7-20		9401E3-0800	Washer ﾜｯｼｬ	1	1	1	for Transom "UL"
7-21		930103-0800	Nut ﾅｯﾄ	1	1	1	for Transom "UL"
7-22	1	369-66214-0	Shift Rod (S) ｼﾌﾄﾛｯﾄﾞ (S)	1	1	1	for Transom"S"
7-22	2	3GR-66215-0	Shift Rod (L) ｼﾌﾄﾛｯﾄﾞ (L)	1	1	1	for Transom"L"
7-23		369-66225-0	Shift Rod Lever ｼﾌﾄﾛｯﾄﾞﾚﾊﾞｰ	1	1	1	
7-24		369-66223-0	Pin Shift Lever ﾋﾟﾝ ｼﾌﾄﾚﾊﾞｰ	1	1	1	
7-25		951503-1210	Split Pin ｽﾌﾟﾘｯﾄﾋﾟﾝ	1	1	1	

Fig.7 DRIVE SHAFT HOUSING・SHIFT
ドライブシャフトハウジング・シフト

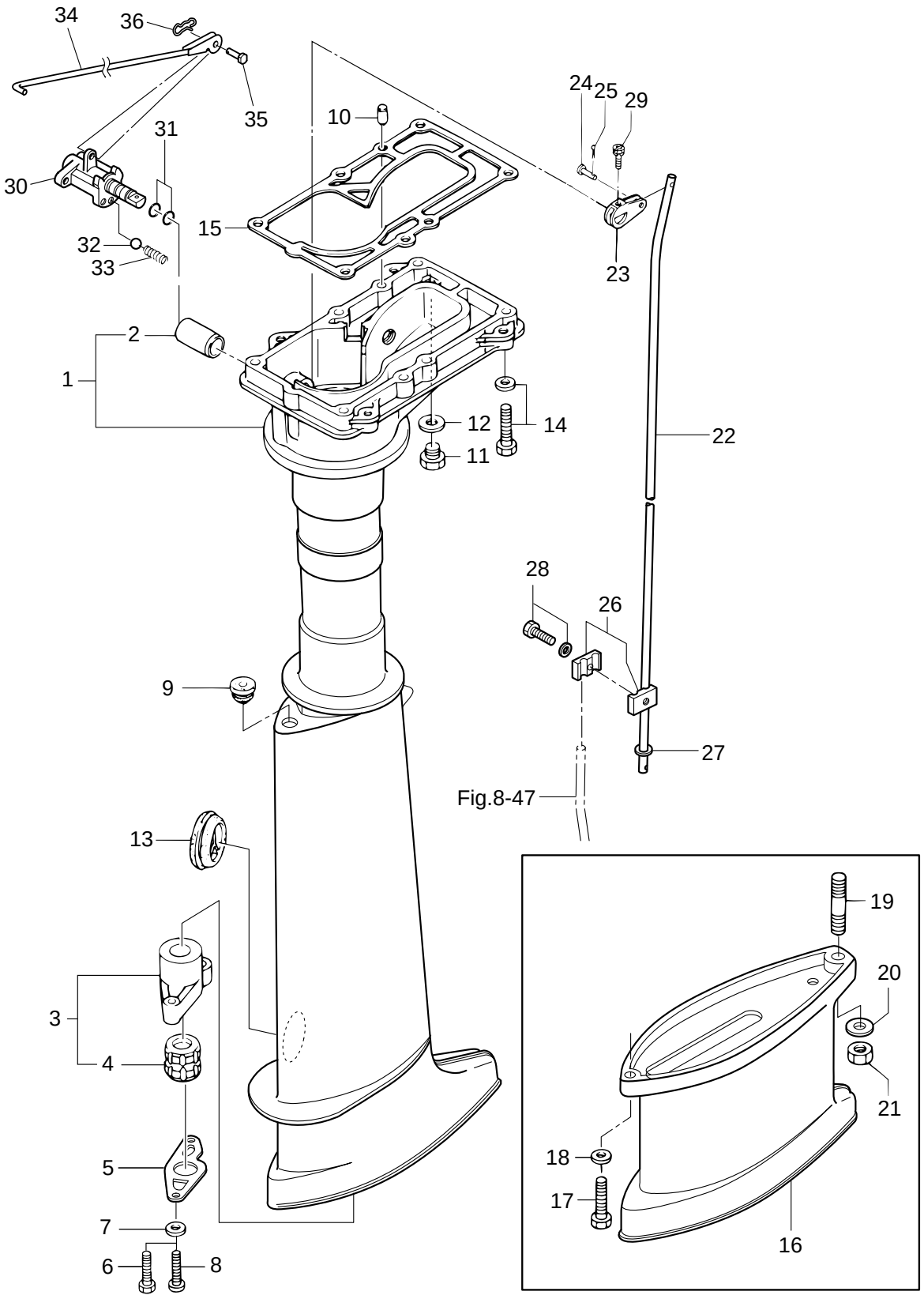

見出番号 Ref. No.		部品番号 Part No.	部 品 名 Description	個数 Q'ty			備 考 Remarks
				MFS4C	MFS5C	MFS6C	
7-26		369-66241-0	Shift Rod Joint Ass'y ｼﾌﾄﾛｯﾄﾞｼﾞｮｲﾝﾄｱｯｼ	1	1	1	
7-27		940103-0600	Washer ﾜｯｼｬ	1	1	1	
7-28		910103-5616	Bolt 5-16 ﾎﾞﾙﾄ 5-16	1	1	1	
7-29		910903-6416	Bolt ﾎﾞﾙﾄ	1	1	1	
7-30		3GR-66130-0	Shift Lever Shaft Ass'y ｼﾌﾄﾚﾊﾞｰｼｬﾌﾄｱｯｼ	1	1	1	
7-31		301-66136-0	O-Ring 1.9-8.8 Oﾘﾝｸﾞ 1.9-8.8	2	2	2	
7-32		3GR-66116-0	Ceramic Ball 7.7 ｾﾗﾐｯｸﾎﾞｰﾙ 7.7	1	1	1	
7-33		3GR-66112-0	Spring Shift Lever Stopper ｽﾌﾟﾘﾝｸﾞ ｼﾌﾄﾚﾊﾞｰｽﾄｯﾊﾟ	1	1	1	
7-34		3GR-66134-0	Shift Lever Rod ｼﾌﾄﾚﾊﾞｰﾛｯﾄﾞ	1	1	1	
7-35		3GR-66223-0	Pin Shift Rod Lever ﾋﾟﾝｼﾌﾄﾛｯﾄﾞﾚﾊﾞｰ	1	1	1	
7-36		3EF-65307-0	Snap Pin ｽﾅｯﾌﾟﾋﾟﾝ	1	1	1	

Fig.8 GEAR CASE (DRIVE SHAFT)・GEAR CASE (PROPELLER SHAFT)
ギヤケース（ドライブシャフト）・ギヤケース（プロペラシャフト）

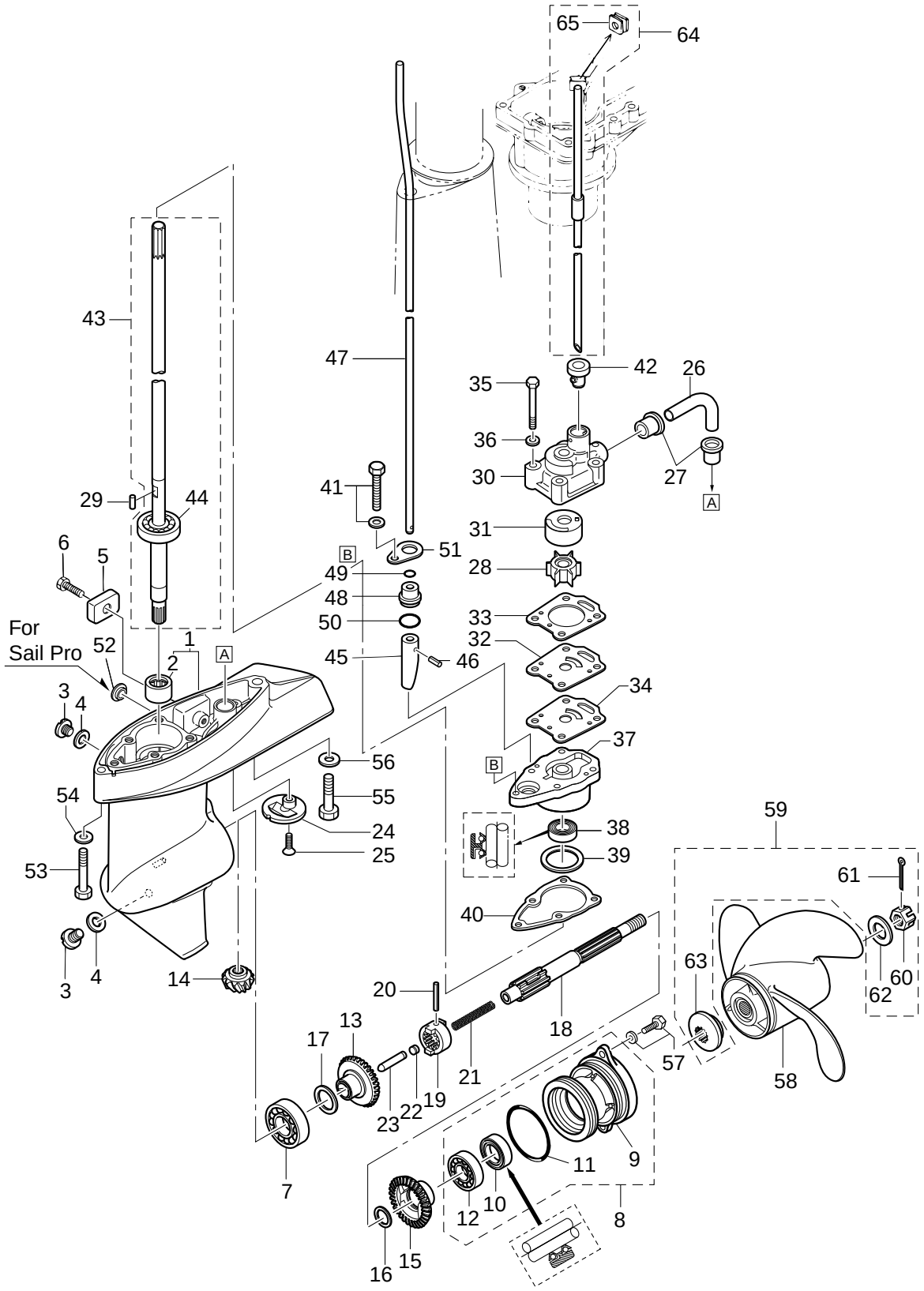

見出番号 Ref. No.		部品番号 Part No.	部 品 名 Description	個数 Q'ty			備 考 Remarks
				MFS4C	MFS5C	MFS6C	
8-1	1	369Q60000-3	Gear Case Ass'y ｷﾞﾔｹｰｽｱｯｼ	1	1	1	STD
8-1	2	399Q60000-3	Gear Case Ass'y ｷﾞﾔｹｰｽｱｯｼ			1	for 6Ps UL Sail Pro
8-2		369-60211-0	*Roller Bearing 14-20-12 *ﾛｰﾗﾍﾞｱﾘﾝｸﾞ 14-20-12	1	1	1	
8-3		332-60005-2	Plug ﾌﾟﾗｸﾞ	2	2	2	
8-4		332-60006-0	Gasket 8.1-15-1 ｶﾞｽｹｯﾄ 8.1-15-1	2	2	2	
8-5		3H6-60218-0	Anode ｱﾉｰﾄﾞ	1	1	1	
8-6		910103-0616	Bolt ﾎﾞﾙﾄ	1	1	1	
8-7		9601-0-6004	Ball Bearing 6004 ﾎﾞｰﾙﾍﾞｱﾘﾝｸﾞ 6004	1	1	1	
8-8		369Q87323-1	Propeller Shaft Housing Ass'y ﾌﾟﾛﾍﾟﾗｼｬﾌﾄﾊｳｼﾞﾝｸﾞｱｯｼ	1	1	1	
8-9		369Q60101-1	*Propeller Shaft Housing *ﾌﾟﾛﾍﾟﾗｼｬﾌﾄﾊｳｼﾞﾝｸﾞ	1	1	1	
8-10		369-60111-0	*Oil Seal 15-28-10 *ｵｲﾙｼｰﾙ 15-28-10	1	1	1	
8-11		345-65015-0	*O-Ring 3.2-47 *Oﾘﾝｸﾞ 3.2-47	1	1	1	
8-12		9601-0-6002	*Ball Bearing 6002 *ﾎﾞｰﾙﾍﾞｱﾘﾝｸﾞ 6002	1	1	1	
8-13		369-64010-2	Bevel Gear Ass'y (A) ﾍﾞﾍﾞﾙｷﾞﾔ A ｱｯｼ	1	1	1	
8-14		369-64020-2	Bevel Gear B ﾍﾞﾍﾞﾙｷﾞﾔ B	1	1	1	
8-15		369-64030-2	Bevel Gear Ass'y (C) ﾍﾞﾍﾞﾙｷﾞﾔ C ｱｯｼ	1	1	1	
8-16		369-64032-0	Washer 15.2-19-1.9 ﾜｯｼｬ 15.2-19-1.9	1	1	1	
8-17	1	369-64014-0	Shim 21-28-0.1 ｼﾑ 21-28-0.1	A	A	A	
8-17	2	369-64015-0	Shim 21-28-0.15 ｼﾑ 21-28-0.15	A	A	A	
8-18		369-64211-1	Propeller Shaft ﾌﾟﾛﾍﾟﾗｼｬﾌﾄ	1	1	1	
8-19		301-64215-1	Clutch ｸﾗｯﾁ	1	1	1	
8-20		301-64217-0	Pin 3.5-28 ﾋﾟﾝ 3.5-28	1	1	1	
8-21		393-64221-0	Spring Clutch ｽﾌﾟﾘﾝｸﾞ ｸﾗｯﾁ	1	1	1	
8-22		369-64222-0	Spring Retainer Clutch ｽﾌﾟﾘﾝｸﾞﾘﾃｰﾅ ｸﾗｯﾁ	1	1	1	
8-23		369-64223-0	Push Rod Clutch ﾌﾟｯｼｭﾛｯﾄﾞ ｸﾗｯﾁ	1	1	1	
8-24		369-60206-0	Water Strainer Sub ｳｫｰﾀｽﾄﾚｰﾅ ｻﾌﾞ	1	1	1	
8-25		921803-0620	Screw ｽｸﾘｭ	1	1	1	
8-26		369-65035-0	Water Pipe (Lower) ｳｫｰﾀﾊﾟｲﾌﾟ (ﾛﾜ)	1	1	1	
8-27		369-65036-0	Seal Rubber Water Pipe Lower ｼｰﾙ ﾗﾊﾞｰ ｳｫｰﾀﾊﾟｲﾌﾟﾛﾜ	2	2	2	
8-28		369-65021-1	Water Pump Impeller ｳｫｰﾀﾎﾟﾝﾌﾟｲﾝﾍﾟﾗ	1	1	1	

Fig.8 GEAR CASE (DRIVE SHAFT)・GEAR CASE (PROPELLER SHAFT)
ギヤケース（ドライブシャフト）・ギヤケース（プロペラシャフト）

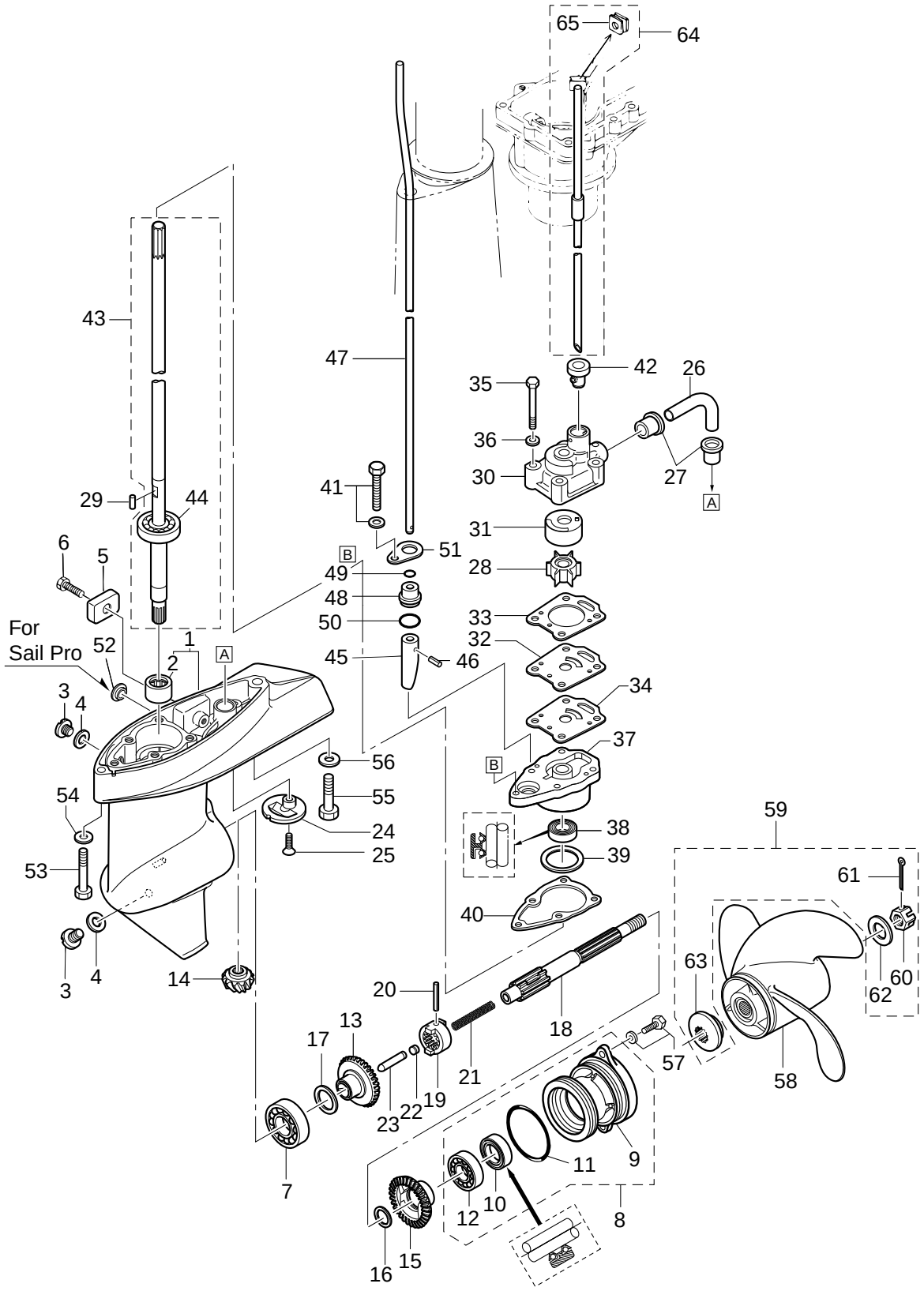

見出番号		部品番号	部 品 名	個数 Q'ty			備 考
Ref. No.		Part No.	Description	MFS4C	MFS5C	MFS6C	Remarks
8-29		369-65022-0	Key Pump Impeller キー ポンプインペラ	1	1	1	
8-30		369-65016-0	Pump Case (Upper) ポンプケース (アッパ)	1	1	1	
8-31		369-65011-0	Pump Case Liner ポンプケースライナ	1	1	1	
8-32		369-65025-0	Water Pump Guide Plate ウォータポンプガイドプレート	1	1	1	
8-33		369-65018-0	Pump Case Gasket ポンプケースガスケット	1	1	1	
8-34		369-65029-0	Guide Plate Gasket ガイドプレートガスケット	1	1	1	
8-35		9161E3-0645	Bolt ボルト	4	4	4	
8-36		940103-0600	Washer ワッシャ	4	4	4	
8-37		369-65017-1	Pump Case (Lower) ポンプケース (ロワ)	1	1	1	
8-38		369-60223-0	Oil Seal 10-24-8 オイルシール 10-24-8	1	1	1	
8-39	1	369-64081-1	Shim 28-34.8-0.1 シム 28-34.8-0.1	A	A	A	
8-39	2	369-64082-1	Shim 26.5-34.8-0.15 シム 26.5-34.8-0.15	A	A	A	
8-40		369-65020-0	Pump Case Gasket (Lower) ポンプケースガスケット (ロワ)	1	1	1	
8-41		910103-5625	Bolt ボルト	1	1	1	
8-42		369-65014-0	Water Pipe Seal (Lower) ウォータパイプシール (ロワ)	1	1	1	
8-43	1	369-64301-0	Drive Shaft Ass'y (S) ドライブシャフトアッシ (S)	1	1	1	for Transom"S"
8-43	2	369-64302-0	Drive Shaft Ass'y (L) ドライブシャフトアッシ (L)	1	1	1	for Transom"L"
8-43	3	369-64303-0	Drive Shaft Ass'y (UL) ドライブシャフトアッシ (UL)		1	1	for Transom"UL"
8-44		9601-0-6300	*Ball Bearing 6300 *ボールベアリング 6300	1	1	1	
8-45		369-66011-0	Clutch Cam クラッチカム	1	1	1	
8-46		951407-0310	Spring Pin 3-10 スプリングピン 3-10	1	1	1	
8-47	1	369-66012-1	Cam Rod (S) カムロッド S	1	1	1	for Transom"S"
8-47	2	369-66013-1	Cam Rod (L) カムロッド L	1	1	1	for Transom"L"
8-47	3	369-66014-2	Cam Rod (UL) カムロッド UL		1	1	for Transom"UL"
8-48		369-66031-0	Cam Rod Bushing カムロッドブッシング	1	1	1	
8-49		369-66021-1	O-Ring A 2.5-4.9 Oリング A 2.5-4.9	1	1	1	
8-50		332-66032-0	O-Ring 2.4-15.4 Oリング 2.4-15.4	1	1	1	
8-51		369-66033-0	Stopper Com Rod Bushing ストッパ カムロッドブッシング	1	1	1	
8-52		3DK-61016-0	Grommet グロメット			2	for Sail Pro 6ps UL
8-53		9161E3-0645	Bolt ボルト	1	1	1	

Fig.8 GEAR CASE (DRIVE SHAFT)・GEAR CASE (PROPELLER SHAFT)
ギヤケース（ドライブシャフト）・ギヤケース（プロペラシャフト）

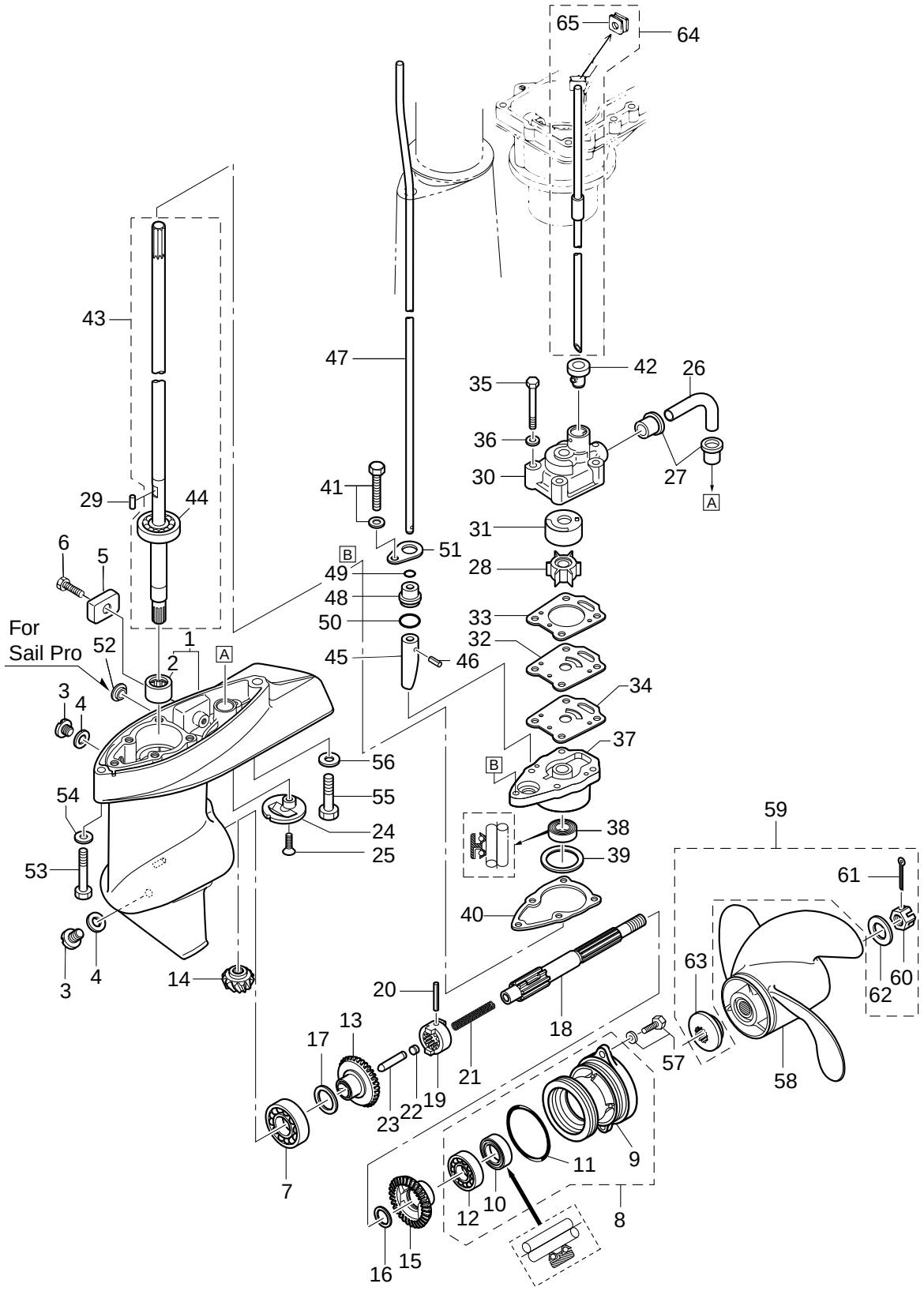

見出番号 Ref. No.		部品番号 Part No.	部 品 名 Description	個数 Q'ty MFS4C	MFS5C	MFS6C	備 考 Remarks
8-54		9401E3-0600	Washer ﾜｯｼｬ	1	1	1	
8-55		9161E3-0835	Bolt ﾎﾞﾙﾄ	1	1	1	
8-56		9401E3-0800	Washer ﾜｯｼｬ	1	1	1	
8-57		9101E3-5616	Bolt ﾎﾞﾙﾄ	2	2	2	
8-58	1	399B64512-1	Propeller Ass'y (6″) ﾌﾟﾛﾍﾟﾗｱｯｼ (6″)	1	1	1	for Sail Pro "L/ UL"
8-58	2	3R1B64514-1	Propeller Ass'y (7″) ﾌﾟﾛﾍﾟﾗｱｯｼ (7″)	1	1	1	STD:4ps "S/L"
8-58	3	3R1B64516-1	Propeller Ass'y (8″) ﾌﾟﾛﾍﾟﾗｱｯｼ (8″)	1	1	1	STD:5/6ps "S/L"
8-58	4	369B64518-1	Propeller Ass'y (9″) ﾌﾟﾛﾍﾟﾗｱｯｼ (9″)	1	1	1	OPT
8-59		3H6-87326-0	Propeller Hardware Kit ﾌﾟﾛﾍﾟﾗﾊｰﾄﾞｳｪｱｷｯﾄ	1	1	1	
8-60		369-64121-0	*Propeller Nut *ﾌﾟﾛﾍﾟﾗﾅｯﾄ	1	1	1	
8-61		951503-0318	*Split Pin 3-18 *ｽﾌﾟﾘｯﾄﾋﾟﾝ 3-18	1	1	1	
8-62		369-64124-0	*Washer 10.5-28-2 *ﾜｯｼｬ 10.5-28-2	1	1	1	
8-63		3AS-64230-0	*Thrust Holder Ass'y *ｽﾗｽﾄﾎﾙﾀﾞｱｯｼ	1	1	1	
8-64	1	369-65100-0	Water Pipe Ass'y (S) ｳｫｰﾀﾊﾟｲﾌﾟｱｯｼ (S)	1	1	1	for Transom"S"
8-64	2	369-65110-0	Water Pipe Ass'y (L) ｳｫｰﾀﾊﾟｲﾌﾟｱｯｼ (L)	1	1	1	for Transom"L"
8-64	3	369-65120-0	Water Pipe Ass'y (UL) ｳｫｰﾀﾊﾟｲﾌﾟｱｯｼ (UL)		1	1	for Transom"UL"
8-65		369-65195-0	*Grommet Water Pipe Upper *ｸﾞﾛﾒｯﾄ ｳｫｰﾀｰﾊﾟｲﾌﾟ ｱｯﾊﾟ	1	1	1	

Fig.9 BRACKET・REVERSE LOCK
ブラケット・リバースロック

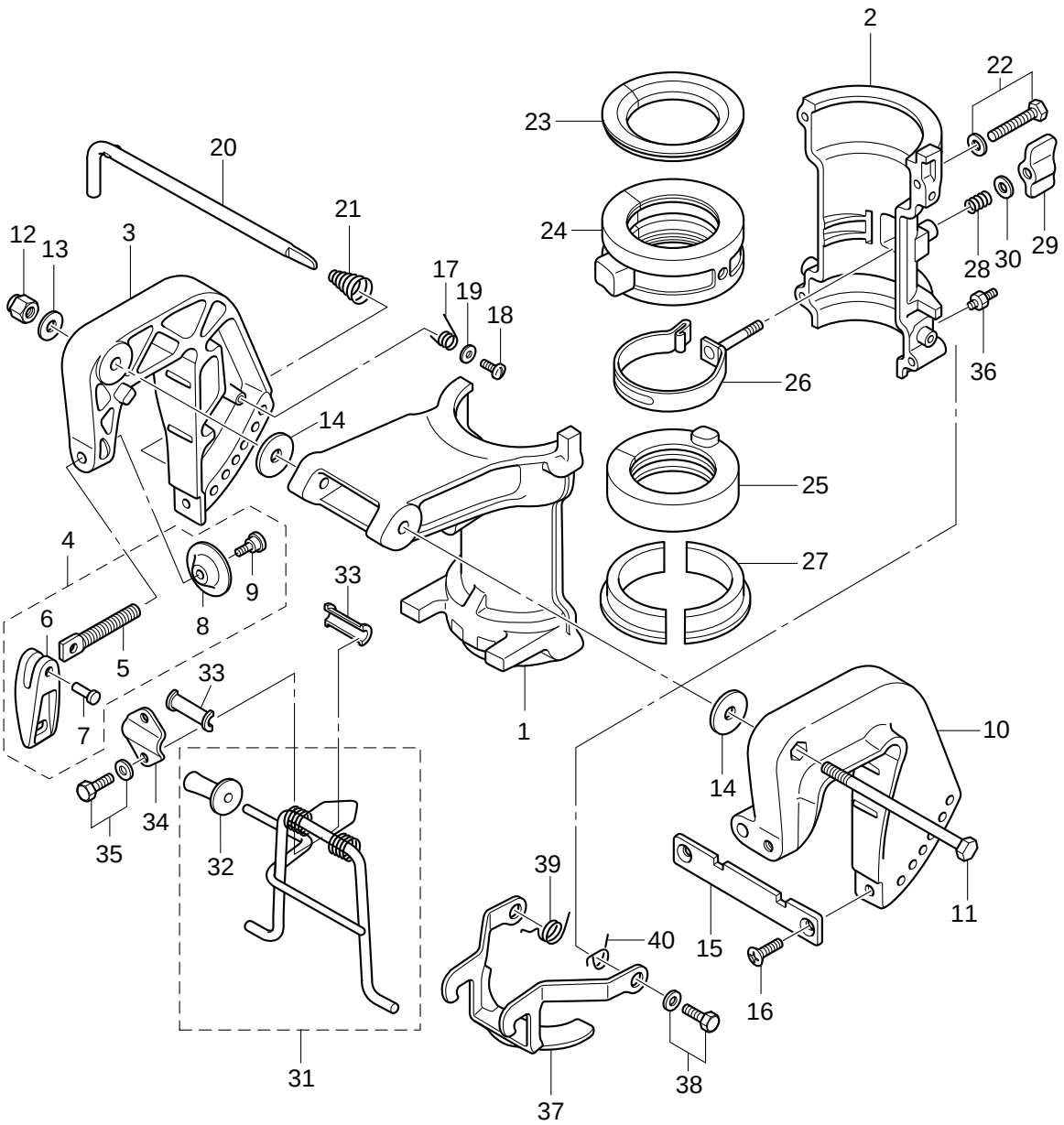

見出番号 Ref. No.	部品番号 Part No.	部 品 名 Description	個数 Q'ty MFS4C	MFS5C	MFS6C	備 考 Remarks
9-1	3H6Q62391-0	Swivel Bracket A ｽｲﾍﾞﾙﾌﾞﾗｹｯﾄ A	1	1	1	
9-2	3H6Q62392-1	Swivel Bracket B ｽｲﾍﾞﾙﾌﾞﾗｹｯﾄ B	1	1	1	
9-3	369Q62112-3	Clamp Bracket (R) ｸﾗﾝﾌﾟﾌﾞﾗｹｯﾄ (R)	1	1	1	Stern Bracket Right Starboard Side
9-4	3GTQ62105-0	Clamp Screw Kit ｸﾗﾝﾌﾟｽｸﾘｭｷｯﾄ	2	2	2	
9-5	369-62106-0	*Clamp Screw *ｸﾗﾝﾌﾟｽｸﾘｭ	1	1	1	
9-6	3ABQ62102-0	*Clamp Screw Handle *ｸﾗﾝﾌﾟｽｸﾘｭﾊﾝﾄﾞﾙ	1	1	1	
9-7	3C8-62104-2	*Rivet 3-22 *ﾘﾍﾞｯﾄ 3-22	1	1	1	
9-8	332-62101-1	*Clamp Screw Pad *ｸﾗﾝﾌﾟｽｸﾘｭﾊﾟｯﾄﾞ	1	1	1	
9-9	3C8-62107-0	*Shoulder Bolt *ｼｮﾙﾀﾞﾎﾞﾙﾄ	1	1	1	
9-10	369Q62113-2	Clamp Bracket (L) ｸﾗﾝﾌﾟﾌﾞﾗｹｯﾄ (L)	1	1	1	Stern Bracket Left Port Side
9-11	309-62115-2	Bolt 8-122 ﾎﾞﾙﾄ 8-122	1	1	1	
9-12	930403-0800	Nylon Nut 8P1.25 ﾅｲﾛﾝﾅｯﾄ 8P1.25	1	1	1	
9-13	9401E3-0800	Washer ﾜｯｼｬ	1	1	1	
9-14	307-62116-1	Washer 8.5-28-1 ﾜｯｼｬ 8.5-28-1	2	2	2	
9-15	3B2-62118-0	Distance Plate Bracket ﾃﾞｨｽﾀﾝｽﾌﾟﾚｰﾄ ﾌﾞﾗｹｯﾄ	1	1	1	
9-16	9216E3-0612	Screw ｽｸﾘｭ	2	2	2	
9-17	369-62146-1	Stern Bracket Spring ｽﾀｰﾝﾌﾞﾗｹｯﾄｽﾌﾟﾘﾝｸﾞ	1	1	1	
9-18	921703-0406	Screw ｽｸﾘｭ	1	1	1	
9-19	369-62147-0	Washer 4.3-16-1.5 ﾜｯｼｬ 4.3-16-1.5	1	1	1	
9-20	350-62121-2	Thrust Rod ｽﾗｽﾄﾛｯﾄﾞ	1	1	1	
9-21	369-62122-2	Thrust Rod Spring ｽﾗｽﾄﾛｯﾄﾞｽﾌﾟﾘﾝｸﾞ	1	1	1	
9-22	9101E3-5640	Bolt ﾎﾞﾙﾄ	4	4	4	
9-23	3H6-62325-0	Thrust Bushing ｽﾗｽﾄﾌﾞｯｼﾝｸﾞ	1	1	1	
9-24	3H6-61301-0	Bushing Upper Steering ﾌﾞｯｼﾝｸﾞｱｯﾊﾟ ｽﾃｱﾘﾝｸﾞ	1	1	1	
9-25	3H6-62417-1	Bushing Lower Steering ﾌﾞｯｼﾝｸﾞ ﾛﾜ ｽﾃｱﾘﾝｸﾞ	1	1	1	
9-26	3H9-62418-1	Friction Band Ass'y ﾌﾘｸｼｮﾝﾊﾞﾝﾄﾞｱｯｼ	1	1	1	
9-27	3H6-62424-0	Thrust Plate (Lower) ｽﾗｽﾄﾌﾟﾚｰﾄ (ﾛﾜ)	2	2	2	
9-28	3H9-62446-0	Spring Co-pilot ｽﾌﾟﾘﾝｸﾞ ｺﾊﾟｲﾛｯﾄ	1	1	1	
9-29	3H9-62442-0	Wing Nut M6 ｳｨﾝｸﾞﾅｯﾄ M6	1	1	1	
9-30	3C8-66308-0	Washer 6-16-1.5 ﾜｯｼｬ 6-16-1.5	1	1	1	

Fig.9 BRACKET・REVERSE LOCK
ブラケット・リバースロック

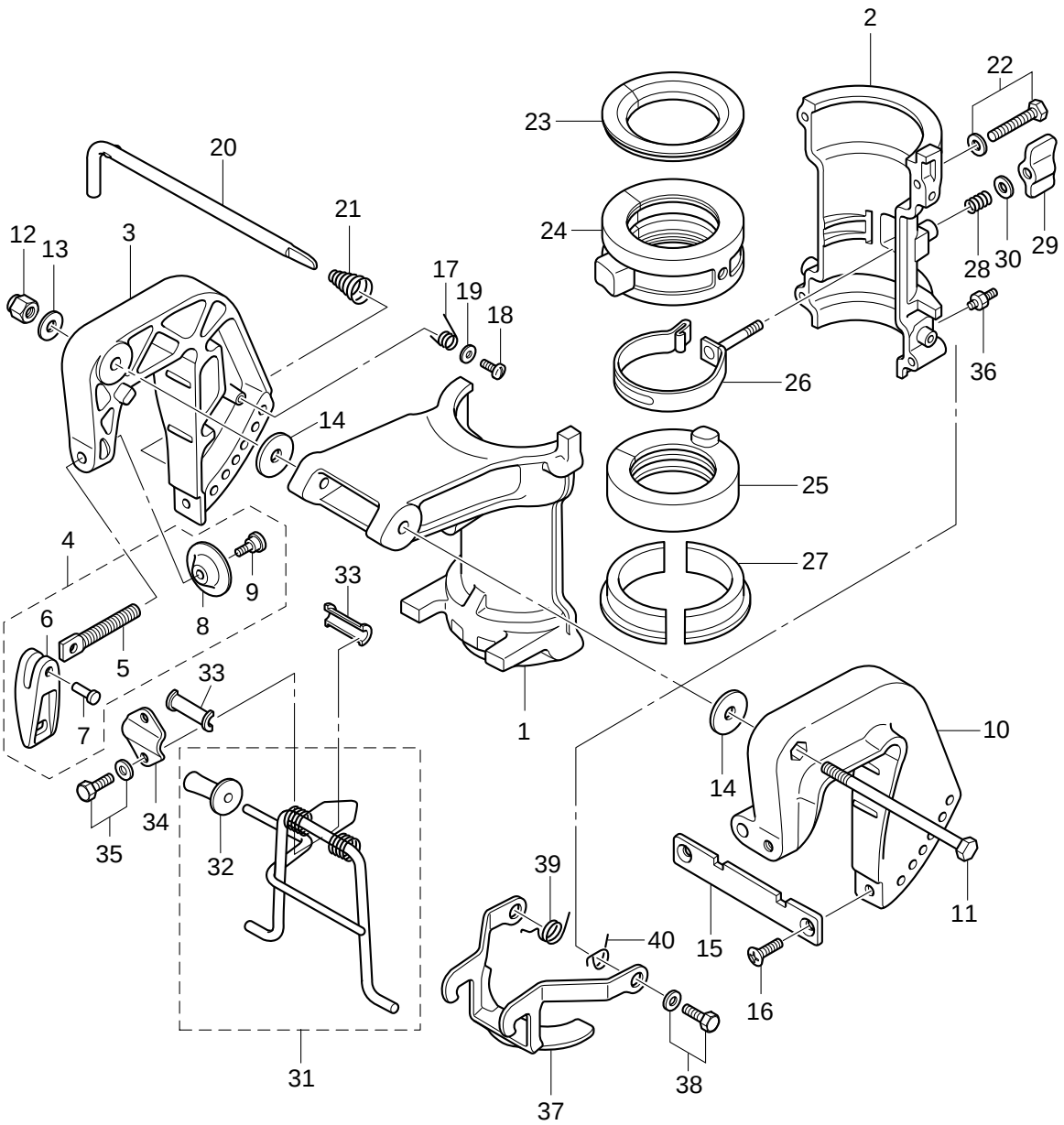

見出番号 Ref. No.		部品番号 Part No.	部 品 名 Description	個数 Q'ty			備 考 Remarks
				MFS4C	MFS5C	MFS6C	
9-31		3GR-62431-0	Tilt Stopper Ass'y ﾁﾙﾄｽﾄｯﾊﾟｱｯｼ	1	1	1	
9-32		3AS-62433-0	*Tilt Stopper Grip *ﾁﾙﾄｽﾄｯﾊﾟｸﾞﾘｯﾌﾟ	1	1	1	
9-33		393-62437-1	Bushing Tilt Stopper ﾌﾞｯｼﾝｸﾞ ﾁﾙﾄｽﾄｯﾊﾟ	2	2	2	
9-34		369-62439-1	Setting Plate Tilt Stopper ｾｯﾃｨﾝｸﾞﾌﾟﾚｰﾄ ﾁﾙﾄｽﾄｯﾊﾟ	1	1	1	
9-35		9101E3-5612	Bolt ﾎﾞﾙﾄ	2	2	2	
9-36		344-67177-1	Grease Fitting ｸﾞﾘｽﾌｨｯﾃｨﾝｸﾞ	2	2	2	
9-37		3H6-66313-0	Reverse Lock Arm ﾘﾊﾞｰｽﾛｯｸｱｰﾑ	1	1	1	
9-38		9101E3-5614	Bolt ﾎﾞﾙﾄ	2	2	2	
9-39		369-66338-0	Reverse Lock Spring (R) ﾘﾊﾞｰｽﾛｯｸｽﾌﾟﾘﾝｸﾞ (R)	1	1	1	
9-40		369-66339-0	Reverse Lock Spring (L) ﾘﾊﾞｰｽﾛｯｸｽﾌﾟﾘﾝｸﾞ (L)	1	1	1	

Fig.10 BOTTOM COWL・TILLER HANDLE
ボトムカウル・ティラーハンドル

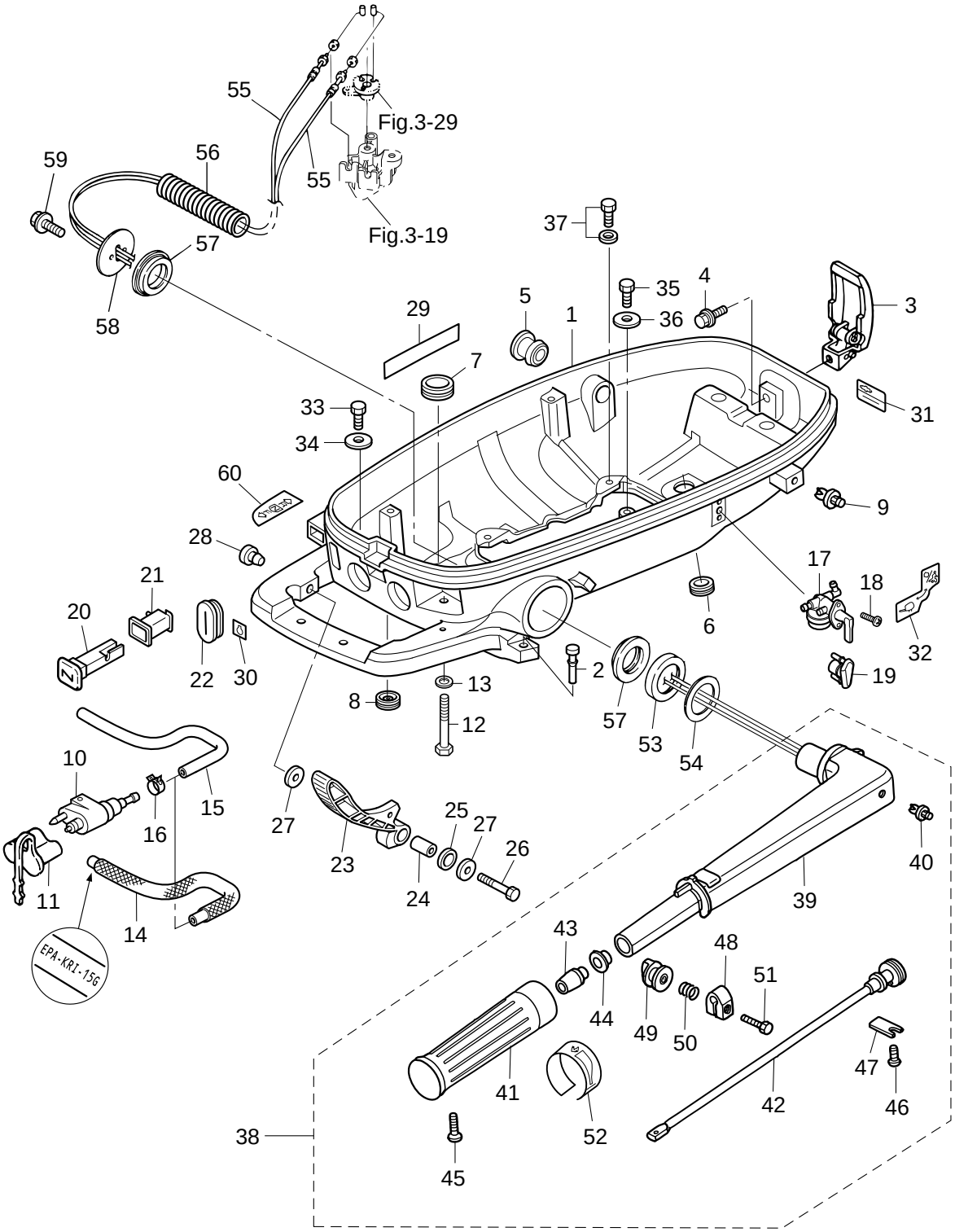

見出番号 Ref. No.		部品番号 Part No.	部 品 名 Description	個数 Q'ty MFS4C	MFS5C	MFS6C	備 考 Remarks
10-1		3GRQ67100-0	Bottom Cowl ﾎﾞﾄﾑｶｳﾙ	1	1	1	
10-2		3GR-67161-0	Grommet φ5.5-φ9.5-44 ｸﾞﾛﾒｯﾄ φ5.5-φ9.5-44	1	1	1	
10-3		3AA-67120-0	Cowl Latch Ass'y ｶｳﾙﾗｯﾁｱｯｼ	1	1	1	
10-4		910103-5616	Bolt ﾎﾞﾙﾄ	1	1	1	
10-5		3GR-67187-0	Grommet φ10.5-φ15.5-φ20.5-32 ｸﾞﾛﾒｯﾄφ10.5-φ15.5-φ20.5-32	1	1	1	
10-6		338-67163-0	Grommet 18-2.5 ｸﾞﾛﾒｯﾄ 18-2.5	1	1	1	
10-7		3B7-76093-0	Grommet 25-5 ｸﾞﾛﾒｯﾄ 25-5	1	1	1	Dual Fuel Tank
10-8		345-67117-0	Grommet 17-2.7 ｸﾞﾛﾒｯﾄ 17-2.7	1	1	1	
10-9		350-67154-0	Plastic Rivet 6.5 ﾌﾟﾗｯｽﾁｯｸﾘﾍﾞｯﾄ 6.5	1	1	1	
10-10		394-70260-0	Fuel Connector (Engine Male) ﾌｭｴﾙｺﾈｸﾀ (ｴﾝｼﾞﾝ ﾒｰﾙ)	1	1	1	
10-11		3H6-70262-0	Protector Fuel Connector ﾌﾟﾛﾃｸﾀﾌｭｴﾙｺﾈｸﾀ	1	1	1	
10-12		910103-0625	Bolt ﾎﾞﾙﾄ	1	1	1	
10-13		940203-0600	Washer ﾜｯｼｬ	1	1	1	
10-14		3JF-02160-0	Fuel Hose W/Protector ﾌｭｴﾙﾎｰｽ W/ﾌﾟﾛﾃｸﾀ		1	1	USA/Separate Fuel Tank
10-15		3JG-02161-0	Fuel Hose ﾌｭｴﾙﾎｰｽ		1	1	STD/Separate Fuel Tank
10-16		3AB-35143-0	Clip ｸﾗﾝﾌﾟ		2	2	Separate Fuel Tank
10-17		3H9-70311-0	Fuel Cock Ass'y ﾌｭｴﾙｺｯｸｱｯｼ	1	1	1	Dual Fuel Tank
10-18		3GR-83821-0	Screw ｽｸﾘｭ	2	2	2	Dual Fuel Tank
10-19		3GR-67129-0	Grommet ｸﾞﾛﾒｯﾄ		1	1	Separate Fuel Tank
10-20		3H6-67151-0	Choke Rod ﾁｮｰｸﾛｯﾄﾞ	1	1	1	
10-21		3GR-67104-0	Choke Rod Bushing ﾁｮｰｸﾛｯﾄﾞﾌﾞｯｼﾝｸﾞ	1	1	1	
10-22		3GR-66260-0	Grommet 21-38.5 ｸﾞﾛﾒｯﾄ 21-38.5	1	1	1	
10-23		3GR-66110-0	Shift Lever ｼﾌﾄﾚﾊﾞｰ	1	1	1	
10-24		3GR-63066-0	Collar 15.9-17.9 ｶﾗｰ 15.9-17.9	1	1	1	
10-25		3GR-63108-0	Washer 30-45-1 ﾜｯｼｬ 30-45-1	1	1	1	
10-26		3H6-62445-0	Bolt ﾎﾞﾙﾄ	1	1	1	
10-27		345-05122-1	Washer 6.5-23-1.5 ﾜｯｼｬ 6.5-23-1.5	2	2	2	
10-28		3A3-76037-0	Cable Terminal Plug ｹｰﾌﾞﾙﾀｰﾐﾅﾙﾌﾟﾗｸﾞ	1	1	1	
10-29		3H6-67572-0	Storage Decal ｽﾄﾚｰｼﾞﾃﾞｶｰﾙ	1	1	1	
10-30		3BA-76199-0	Oil Pressure Decal ｵｲﾙﾌﾟﾚｯｼｬｰﾃﾞｶｰﾙ	1	1	1	

Fig.10 BOTTOM COWL・TILLER HANDLE
ボトムカウル・ティラーハンドル

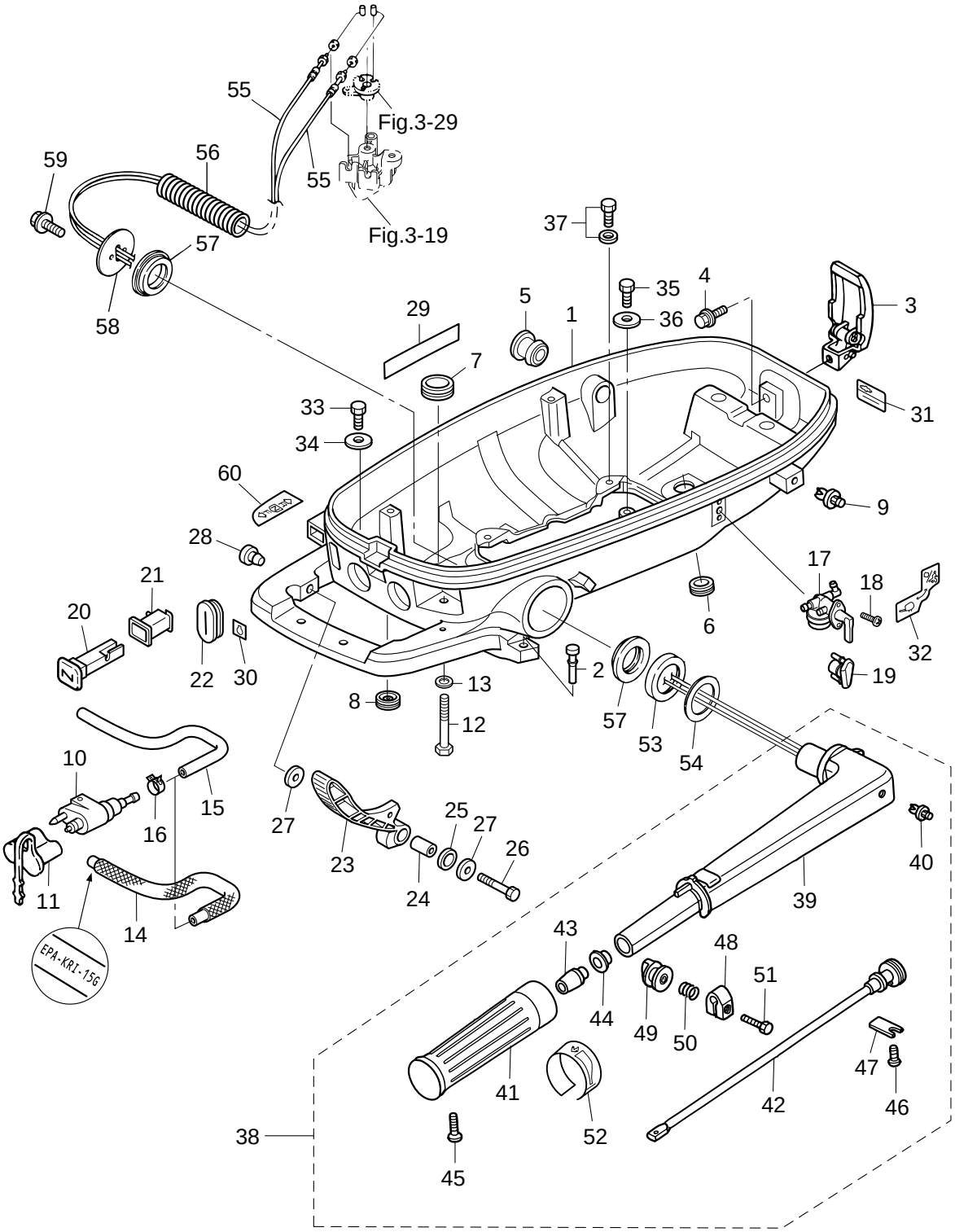

見出番号 Ref. No.	部品番号 Part No.	部 品 名 Description	個数 Q'ty			備 考 Remarks
			MFS4C	MFS5C	MFS6C	
10-31	3H6-72026-0	Spark Plug Decal ｽﾊﾟｰｸﾌﾟﾗｸﾞﾃﾞｶｰﾙ	1	1	1	
10-32	3JJ-72024-0	Fuel Lever Decal ﾌｭｴﾙﾚﾊﾞｰﾃﾞｶｰﾙ	1	1	1	
10-33	910103-0612	Bolt ﾎﾞﾙﾄ	2	2	2	
10-34	345-05122-1	Washer 6.5-23-1.5 ﾜｯｼｬ 6.5-23-1.5	2	2	2	
10-35	910103-0612	Bolt ﾎﾞﾙﾄ	1	1	1	Separate Fuel Tank STD
10-36	345-05122-1	Washer 6.5-23-1.5 ﾜｯｼｬ 6.5-23-1.5	1	1	1	Separate Fuel Tank STD
10-37	9101E3-5616	Bolt ﾎﾞﾙﾄ	4	4	4	
10-38	3V1Q63003-4	Tiller Handle Ass'y ﾃｨﾗﾊﾝﾄﾞﾙｱｯｼ	1	1	1	
10-39	3V1Q63011-3	*Tiller Handle *ﾃｨﾗﾊﾝﾄﾞﾙ	1	1	1	
10-40	350-67154-0	*Plastic Rivet 6.5 *ﾌﾟﾗｽﾁｯｸﾘﾍﾞｯﾄ 6.5	1	1	1	
10-41	3R3-63012-0	*Grip *ｸﾞﾘｯﾌﾟ	1	1	1	
10-42	3V1-63041-0	*Throttle Shaft *ｽﾛｯﾄﾙｼｬﾌﾄ	1	1	1	
10-43	3H6-63048-0	*Throttle Shaft Damper *ｽﾛｯﾄﾙｼｬﾌﾄﾀﾞﾝﾊﾟ	1	1	1	
10-44	3H6-63510-0	*Bushing 14-15.8-7 *ﾌﾞｯｼﾝｸﾞ 14-15.8-7	1	1	1	
10-45	920803-0518	*Screw *ｽｸﾘｭ	1	1	1	
10-46	9215E3-0612	*Screw *ｽｸﾘｭ	1	1	1	
10-47	3B2-63063-0	*Throttle Shaft Supporter *ｽﾛｯﾄﾙｼｬﾌﾄｻﾎﾟｰﾀ	1	1	1	
10-48	3V1-63035-1	*Friction Piece *ﾌﾘｸｯｼｮﾝﾋﾟｰｽ	1	1	1	
10-49	3V1-63077-0	*Adjusting Nut *ｱｼﾞｬｽﾄﾅｯﾄ	1	1	1	
10-50	3V1-63036-0	*Tiler Handle Spring *ﾃｨﾗﾊﾝﾄﾞﾙｽﾌﾟﾘﾝｸﾞ	1	1	1	
10-51	9101E3-0625	*Bolt *ﾎﾞﾙﾄ	1	1	1	
10-52	3V9-72019-0	*Throttle Decal *ｽﾛｯﾄﾙﾃﾞｶｰﾙ	1	1	1	
10-53	3H6-63026-0	Spacer φ33.5-φ55 ｽﾍﾟｰｻ φ33.5-φ55	1	1	1	
10-54	3B2-63108-0	Washer 30-45-1 ﾜｯｼｬ 30-45-1	1	1	1	
10-55	3GR-63600-0	Throttle Wire ｽﾛｯﾄﾙﾜｲﾔ	2	2	2	
10-56	3H6-06133-0	Protector ﾌﾟﾛﾃｸﾀ	1	1	1	
10-57	3H6-63102-0	Bushing Steering ﾌﾞｯｼﾝｸﾞ ｽﾃｱﾘﾝｸﾞ	2	2	2	
10-58	3GR-63107-0	Cover ｶﾊﾞｰ	1	1	1	
10-59	9101E3-5616	Bolt ﾎﾞﾙﾄ	2	2	2	
10-60	3JJ-67578-0	Shift Decal ｼﾌﾄﾃﾞｶｰﾙ	1	1	1	

Fig.11 TOP COWL
トップカウル

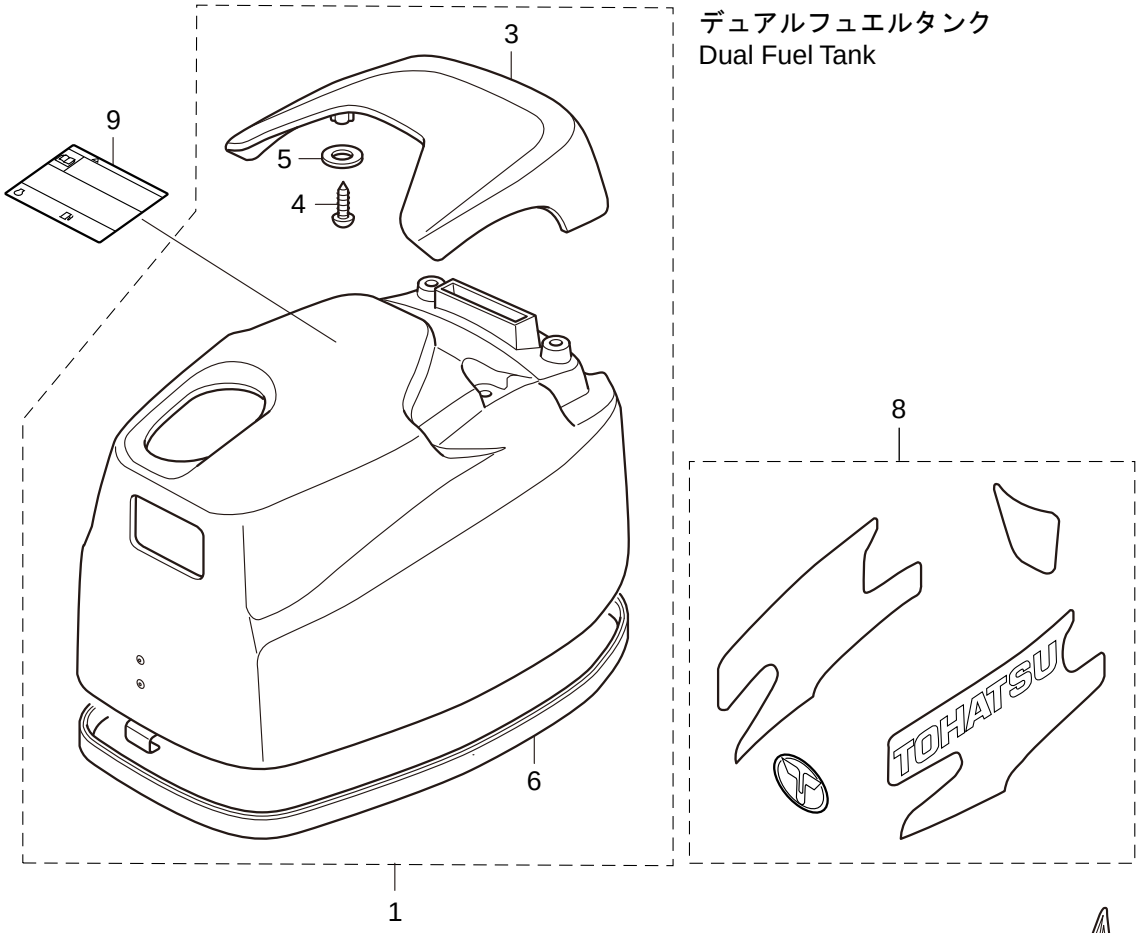

デュアルフュエルタンク
Dual Fuel Tank

セイルプロデカール
Sail Pro Decal

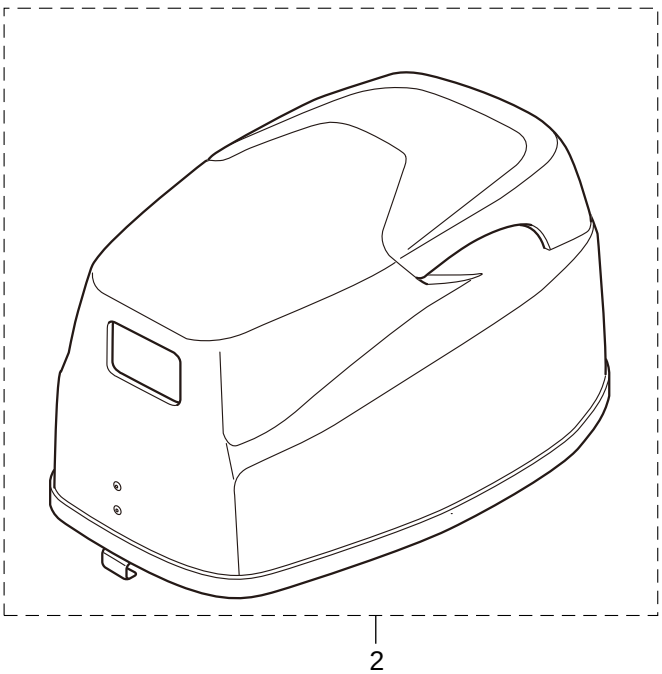

セパレートフュエルタンク
Separate Fuel Tank

見出番号 Ref. No.		部品番号 Part No.	部 品 名 Description	個数 Q'ty MFS4C	MFS5C	MFS6C	備 考 Remarks
11-1		3GRQ67640-0	Top Cowl Ass'y ﾄｯﾌﾟｶｳﾙｱｯｼ	1	1	1	Dual Fuel Tank / Integral
11-2		3JEQ67640-0	Top Cowl Ass'y ﾄｯﾌﾟｶｳﾙ ｱｯｼ		1	1	Separate Fuel Tank
11-3		3JDQ67521-0	*Tilt Handle *ﾁﾙﾄﾊﾝﾄﾞﾙ	1	1	1	
11-4		3GR-05913-0	*Tapping Screw *ﾀｯﾋﾟﾝｸﾞｽｸﾘｭ	4	4	4	
11-5		940103-0600	*Washer *ﾜｯｼｬ	4	4	4	
11-6		3GR-67501-0	*Top Cowl Seal *ﾄｯﾌﾟｶｳﾙｼｰﾙ	1	1	1	
11-7		3AU-67562-1	Sail Pro Decal (MFS6) ｾｰﾙﾌﾟﾛﾃﾞｶｰﾙ(MFS6)			1	
11-8	1	3GP-87801-0	Decal Set MFS4C ﾃﾞｶｰﾙｾｯﾄ MFS4C	1			4Ps
11-8	2	3GR-87801-0	Decal Set MFS5C ﾃﾞｶｰﾙｾｯﾄ MFS5C		1		5Ps
11-8	3	3GS-87801-0	Decal Set MFS6C ﾃﾞｶｰﾙｾｯﾄ MFS6C			1	6Ps
11-9		3R0-72180-0	Caution Decal (A) ｺｰｼｮﾝﾃﾞｶｰﾙ(A)	1	1	1	

Fig.12 SEPARATE FUEL TANK
セパレートフュエルタンク

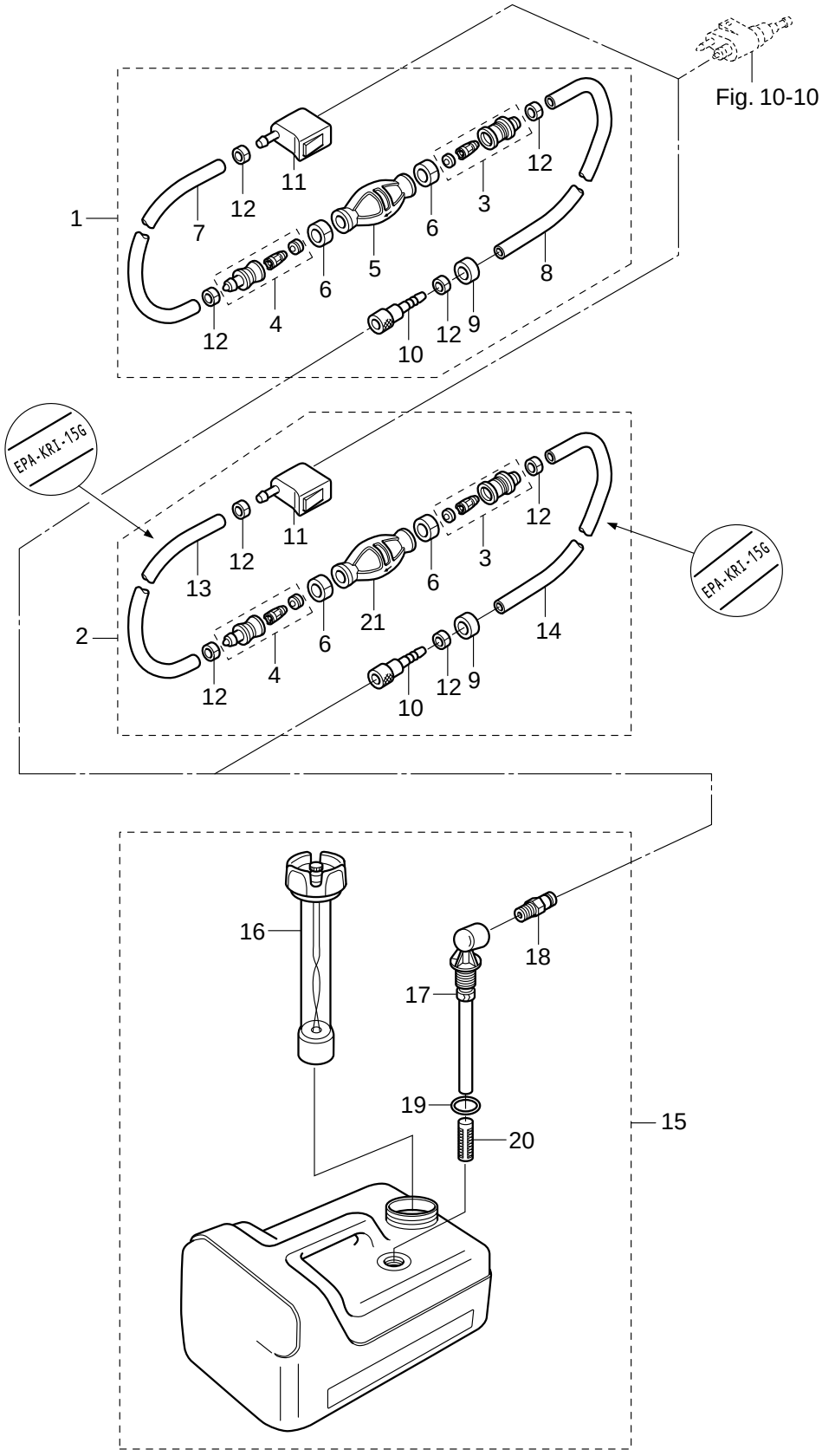

見出番号 Ref. No.		部品番号 Part No.	部 品 名 Description	個数 Q'ty MFS4C	MFS5C	MFS6C	備 考 Remarks
12-1		3H6-70200-1	Primer Bulb Ass'y ﾌﾟﾗｲﾏﾊﾞﾙﾌﾞｱｯｼ		1	1	STD
12-2		3AC-70200-3	Primer Bulb Ass'y ﾌﾟﾗｲﾏﾊﾞﾙﾌﾞｱｯｼ		1	1	Low Permeation Parts (for USA model)
12-3		3C7-70220-1	*Joint Assy (Inlet) *ｼﾞｮｲﾝﾄ ｱｯｼ (ｲﾝﾚｯﾄ)		1	1	
12-4		3C7-70224-1	*Joint Assy (Outlet) *ｼﾞｮｲﾝﾄ ｱｯｼ (ｱｳﾄﾚｯﾄ)		1	1	
12-5		3C7-70211-1	*Primer Bulb *ﾌﾟﾗｲﾏﾊﾞﾙﾌﾞ		1	1	STD
12-6		3C7-70217-0	*Clamp *ｸﾗﾝﾌﾟ		2	2	
12-7		98AB-70-700	*Hose *ﾎｰｽ		1	1	STD 98AB-701000
12-8		98AB-701600	*Hose *ﾎｰｽ		1	1	STD 98AB-701000×2
12-9		3B7-70280-1	*Fuel Connector Mark *ﾌｭｴﾙｺﾈｸﾀﾏｰｸ		1	1	
12-10		3GF-70281-0	*Fuel Connector(Tank Female) *ﾌｭｴﾙｺﾈｸﾀ (ﾀﾝｸ ﾌｨﾒｰﾙ)		1	1	
12-11		394-70250-0	*Fuel Connector (Engine Female) *ﾌｭｴﾙｺﾈｸﾀ (ｴﾝｼﾞﾝ ﾌｨﾒｰﾙ)		1	1	
12-12		332-70201-0	*Clamp *ｸﾗﾝﾌﾟ		4	4	
12-13		3GF-70241-0	*LowPermeationHose *ﾛｰﾊﾟｰﾐｭｰｼｮﾝﾎｰｽ		1	1	Low Permeation Parts (for USA model)
12-14		3GF-70240-0	*LowPermeationHose *ﾛｰﾊﾟｰﾐｭｰｼｮﾝﾎｰｽ		1	1	Low Permeation Parts (for USA model)
12-15		3B2-70167-1	Fuel Tank Assy 12L(TOHATSU) ﾌｭｴﾙﾀﾝｸｱｯｼ 12L(ﾄｰﾊﾂ)		1	1	
12-16		3B2-70050-1	*Fuel Gauge Vent Cap Ass'y *ﾌｭｴﾙｹﾞｰｼﾞﾍﾞﾝﾄｷｬｯﾌﾟｱｯｼ		1	1	
12-17		3B2-70155-0	*Pick-Up Elbow Ass'y (12L) *ﾋﾟｯｸｱｯﾌﾟｴﾙﾎﾞｱｯｼ (12L)		1	1	
12-18		3E0-70270-0	*Quick-Connector (Tank Male) *ｸｲｯｸｺﾈｸﾀ (ﾀﾝｸ ﾒｰﾙ)		1	1	
12-19		3C7-70199-0	*O-Ring *Oﾘﾝｸﾞ		1	1	
12-20		3C7-70113-0	*Filter *ﾌｨﾙﾀ		1	1	
12-21		3GF-70211-0	*Primer Bulb *ﾌﾟﾗｲﾏﾊﾞﾙﾌﾞ		1	1	Low Permeation Parts (for USA model)

Fig.13 INTEGRAL FUEL TANK
インテグラルフュエルタンク

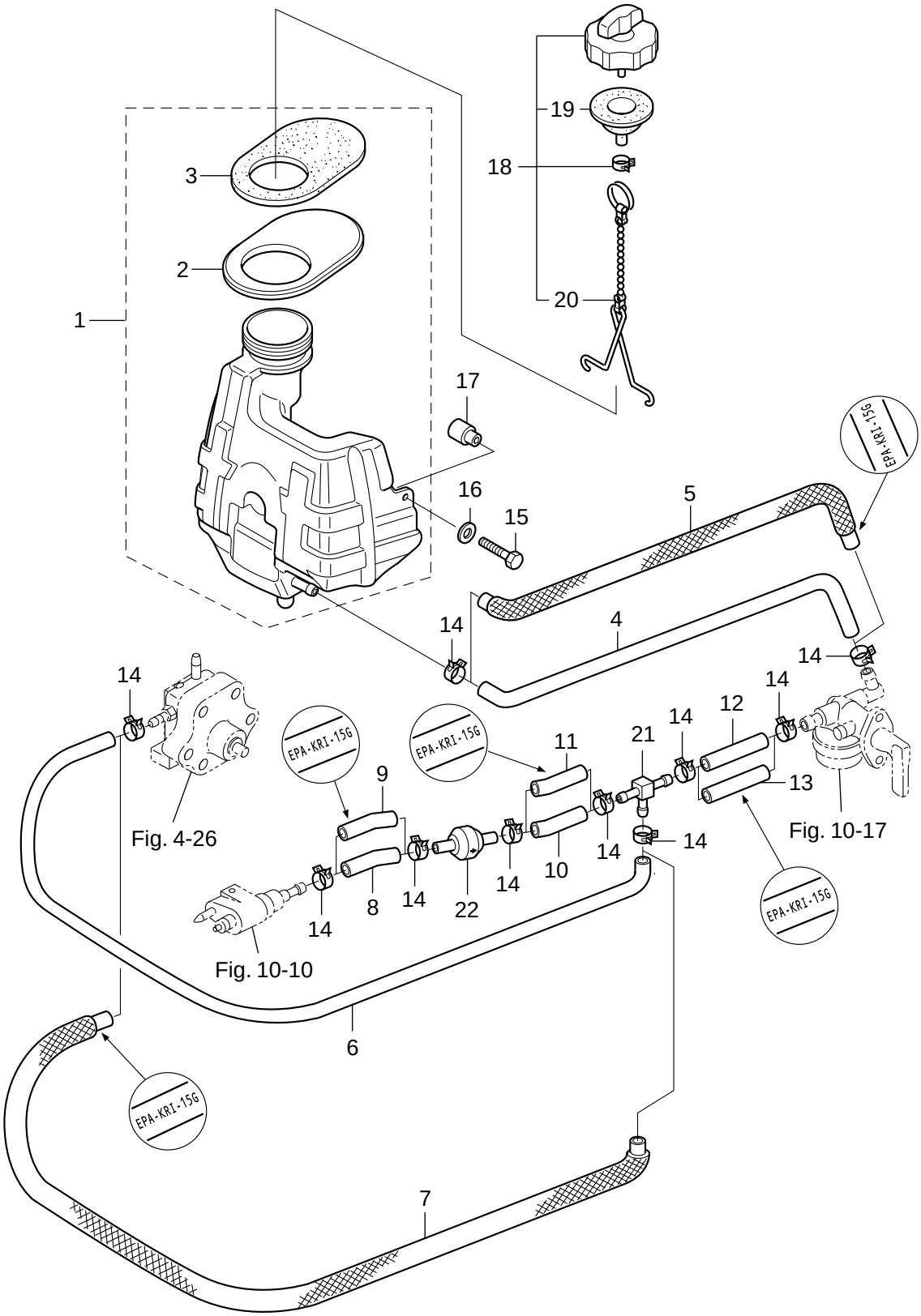

見出番号 Ref. No.		部品番号 Part No.	部 品 名 Description	個数 Q'ty MFS4C	MFS5C	MFS6C	備 考 Remarks
13-1		3GR-70310-0	Fuel Tank Ass'y ﾌｭｴﾙﾀﾝｸｱｯｼ	1	1	1	Dual Fuel Tank
13-2		3JD-05116-0	*Sealing Plate *ｼｰﾘﾝｸﾞﾌﾟﾚｰﾄ	1	1	1	Dual Fuel Tank
13-3		3JD-70036-0	*Fuel Tank Seal *ﾌｭｴﾙﾀﾝｸｼｰﾙ	1	1	1	Dual Fuel Tank
13-4		3JK-02161-0	Fuel Hose ﾌｭｴﾙﾎｰｽ	1	1	1	Dual Fuel Tank STD
13-5		3GR-02160-0	Fuel Hose W/Protector ﾌｭｴﾙﾎｰｽ W/ﾌﾟﾛﾃｸﾀ	1	1	1	Dual Fuel Tank/For USA
13-6		3JS-02161-0	Fuel Hose ﾌｭｴﾙﾎｰｽ	1	1	1	Dual Fuel Tank STD
13-7		3JK-02160-0	Fuel Hose W/Protector ﾌｭｴﾙﾎｰｽ W/ﾌﾟﾛﾃｸﾀ	1	1	1	Dual Fuel Tank/For USA
13-8		3JJ-70325-0	Fuel Hose ﾌｭｴﾙﾎｰｽ	1	1	1	Dual Fuel Tank STD
13-9		3LE-02207-0	LowPermeationHose ﾛｰﾊﾟｰﾐｪｰｼｮﾝﾎｰｽ	1	1	1	Dual Fuel Tank/For USA
13-10		3JD-70325-0	Fuel Hose ﾌｭｴﾙﾎｰｽ	1	1	1	Dual Fuel Tank STD
13-11		3GR-02130-0	LowPermeationHose ﾛｰﾊﾟｰﾐｪｰｼｮﾝﾎｰｽ	1	1	1	Dual Fuel Tank/For USA
13-12		3JD-02204-0	Fuel Hose ﾌｭｴﾙﾎｰｽ	1	1	1	Dual Fuel Tank STD
13-13		3JD-02130-0	LowPermeationHose ﾛｰﾊﾟｰﾐｪｰｼｮﾝﾎｰｽ	1	1	1	Dual Fuel Tank/For USA
13-14		3AB-35143-0	Clip ｸﾘｯﾌﾟ	10	10	10	Dual Fuel Tank
13-15		910103-0630	Bolt ﾎﾞﾙﾄ	2	2	2	Dual Fuel Tank
13-16		345-05122-1	Washer 6.5-23-1.5 ﾜｯｼｬ 6.5-23-1.5	2	2	2	Dual Fuel Tank
13-17		3GR-70015-0	Spacer 7.2-10-6 ｽﾍﾟｰｻ 7.2-10-6	2	2	2	Dual Fuel Tank
13-18		3GR-70020-0	Fuel Tank Cap Ass'y ﾌｭｴﾙﾀﾝｸｷｬﾌﾟｱｯｼ	1	1	1	Dual Fuel Tank
13-19		3GR-70021-0	*Fuel Tank Cap Gasket *ﾌｭｴﾙﾀﾝｸｷｬｯﾌﾟｶﾞｽｹｯﾄ	1	1	1	Dual Fuel Tank
13-20		3C8-71017-0	*Cap Hook *ｷｬｯﾌﾟﾌｯｸ	1	1	1	Dual Fuel Tank
13-21		394-70013-0	Pipe Joint ﾊﾟｲﾌﾟｼﾞｮｲﾝﾄ	1	1	1	Dual Fuel Tank
13-22		394-70327-0	Non Retun Valve ﾉﾝﾘﾀｰﾝﾊﾞﾙﾌﾞ	1	1	1	Dual Fuel Tank

Fig.14 OPTIONAL PARTS ACCESSORIES
オプショナルパーツ アクセサリー

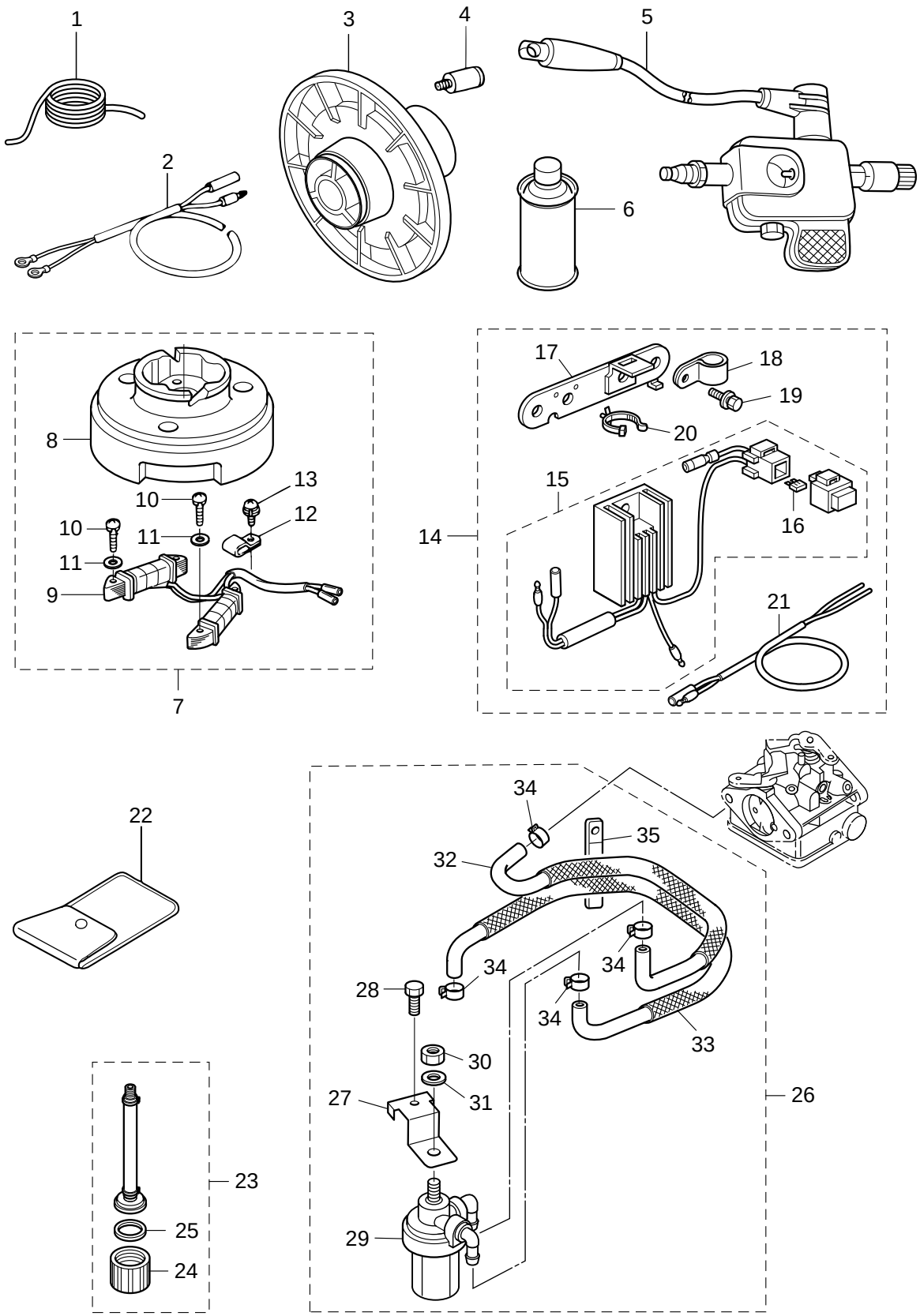

見出番号 Ref. No.		部品番号 Part No.	部 品 名 Description	個数 Q'ty			備 考 Remarks
				MFS4C	MFS5C	MFS6C	
14-1		312-72201-0	Safety Rope 4-1000 ｾｰﾌﾃｨﾛｰﾌﾟ 4-1000	1	1	1	
14-2		399-76130-0	Battery Cable L＝1716 ﾊﾞｯﾃﾘｹｰﾌﾞﾙ L＝1716	1	1	1	
14-3		369-64111-0	Test Propeller ﾃｽﾄﾌﾟﾛﾍﾟﾗ	1	1	1	
14-4		336-60007-0	Flushing Plug ﾌﾗｯｼﾝｸﾞﾌﾟﾗｸﾞ	1	1	1	
14-5		3F3-72540-0	Spark Tester (PET-4000) ｽﾊﾟｰｸﾃｽﾀ (PET-4000)	1	1	1	
14-6		3AC-72326-0	Touch-Up Paint (Aquamarine) ﾀｯﾁｱｯﾌﾟﾍﾟｲﾝﾄ (ｱｸｱﾏﾘﾝ)	1	1	1	
14-7		3GR-06128-0	Alternator Kit ｵﾙﾀﾈｰﾀｷｯﾄ	1	1	1	
14-8		3AS-06001-0	*Flywheel MF54 (Mark50) *ﾌﾗｲﾎｲｰﾙ MF54 (ﾏｰｸ50)	1	1	1	
14-9		3GR-06023-0	*Alternator Ass'y *ｵﾙﾀﾈｰﾀｱｯｼ	1	1	1	12V60W
14-10		921503-0525	*Screw *ｽｸﾘｭ	4	4	4	
14-11		940103-0500	*Washer *ﾜｯｼｬ	4	4	4	
14-12		369-06915-0	*Clamp *ｸﾗﾝﾌﾟ	1	1	1	
14-13		921521-6408	*Screw *ｽｸﾘｭ	1	1	1	
14-14		3GR-76160-0	Rectifier Kit ﾚｸﾁﾌｧｲﾔｷｯﾄ	1	1	1	
14-15		3GR-76060-0	*Rectifier Complete *ﾚｸﾁﾌｧｲﾔｺﾝﾌﾟﾘｰﾄ	1	1	1	
14-16		3GR-76246-0	**Fuse 10A **ﾋｭｰｽﾞ 10A	1	1	1	
14-17		3GR-06900-0	*Electric Bracket Ass'y *ｴﾚｸﾄﾘｯｸﾌﾞﾗｹｯﾄｱｯｼ	1	1	1	
14-18		345-06915-0	*Clamp 6.5-14 *ｸﾗﾝﾌﾟ 6.5-14	1	1	1	
14-19		910103-5614	*Bolt *ﾎﾞﾙﾄ	2	2	2	
14-20		3BJ-84398-0	*Band 135 *ﾊﾞﾝﾄﾞ 135	1	1	1	
14-21		369-76161-0	*Extension Cord *ｴｸｽﾃﾝｼｮﾝｺｰﾄﾞ	1	1	1	
14-22		3BJ-72100-0	Tool Kit ﾂｰﾙｷｯﾄ	1	1	1	
14-23		3GR-72406-0	Flusing Attachment Ass'y ﾌﾗｯｼﾝｸﾞｱﾀｯﾁﾒﾝﾄｱｯｼ	1	1	1	
14-24		3GR-70212-0	*Joint *ｼﾞｮｲﾝﾄ	1	1	1	
14-25		3T1-67147-0	*Seal Ring *ｼｰﾙﾘﾝｸﾞ	1	1	1	
14-26		3GR-02217-0	Fuel Filter Kit ﾌｭｴﾙﾌｨﾙﾀｰｷｯﾄ	1	1	1	
14-27		3GR-63737-0	*Stay *ｽﾃｰ	1	1	1	
14-28		910103-5610	*Bolt *ﾎﾞﾙﾄ	1	1	1	
14-29		346-02230-0	*Fuel Filter Ass'y *ﾌｪﾙﾌｨﾙﾀｰｱｯｼ	1	1	1	
14-30		930103-0800	*Nut *ﾅｯﾄ	1	1	1	

Fig.14 OPTIONAL PARTS ACCESSORIES
オプショナルパーツ アクセサリー

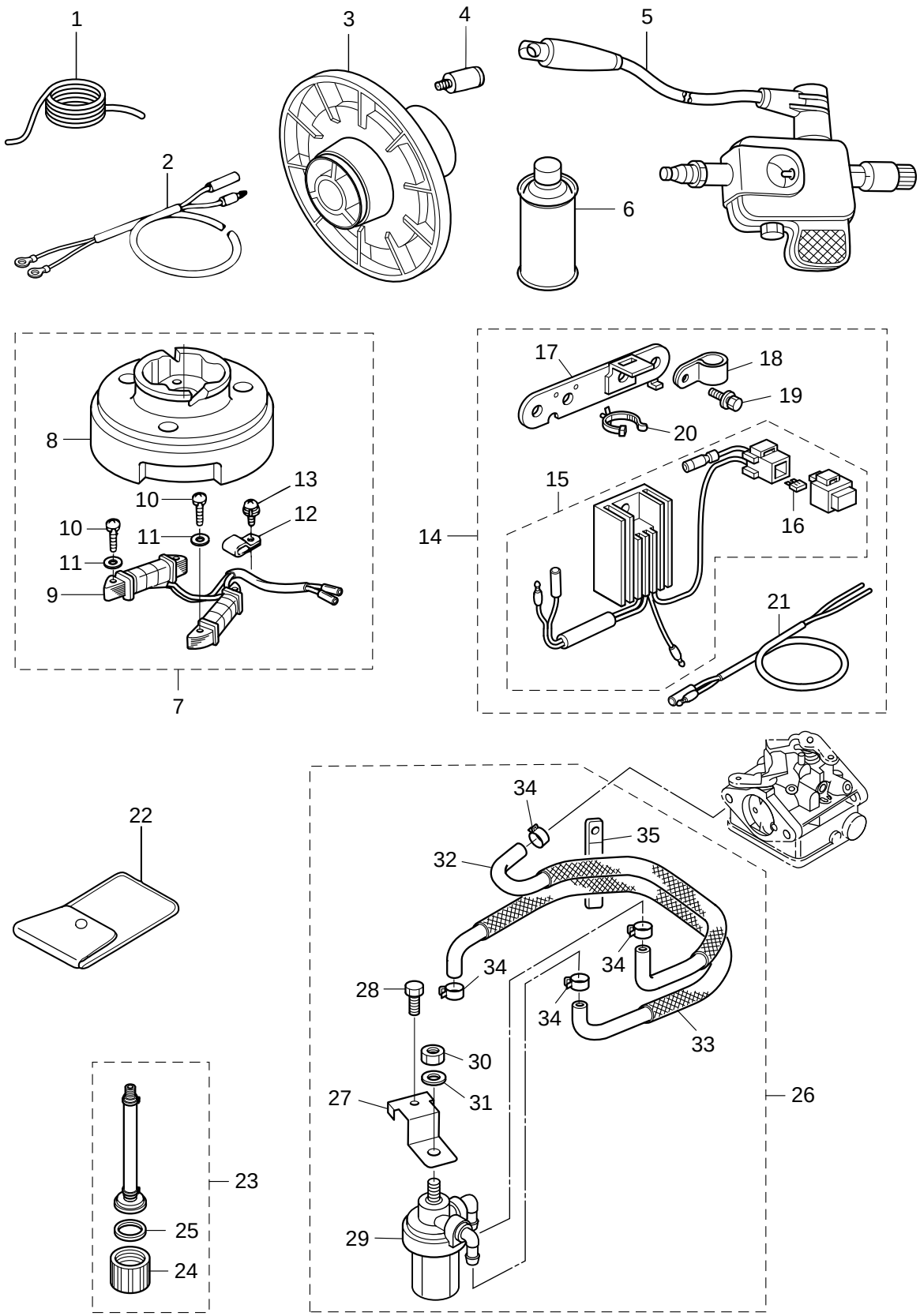

見出番号 Ref. No.		部品番号 Part No.	部 品 名 Description	個数 Q'ty MFS4C	MFS5C	MFS6C	備 考 Remarks
14-31		940121-0800	*Washer *ﾜｯｼｬ	1	1	1	
14-32		3LE-02160-0	*Fuel Hose W/Protector *ﾌｪﾙﾎｰｽ W/ﾌﾟﾛﾃｸﾀ	1	1	1	Low Permeation Parts
14-33		3JD-02160-0	*Fuel Hose W/Protector *ﾌｪﾙﾎｰｽ W/ﾌﾟﾛﾃｸﾀ	1	1	1	Low Permeation Parts
14-34		3AB-35143-0	*Clip *ｸﾘｯﾌﾟ	4	4	4	
14-35		3T4-06972-1	*Clamp 6.5-87P *ｸﾗﾝﾌﾟ 6.5-87P	1	1	1	

Fig.15 ASSMBLY KIT
アッセンブリ キット

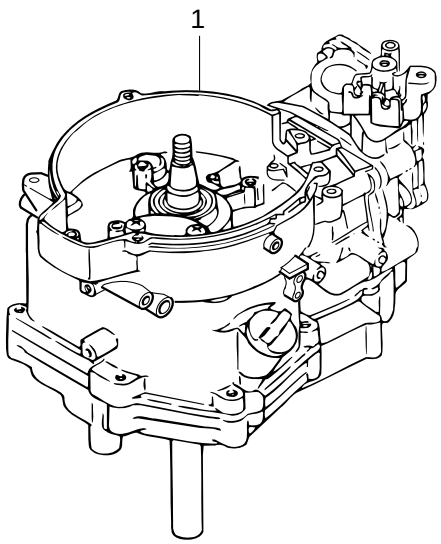

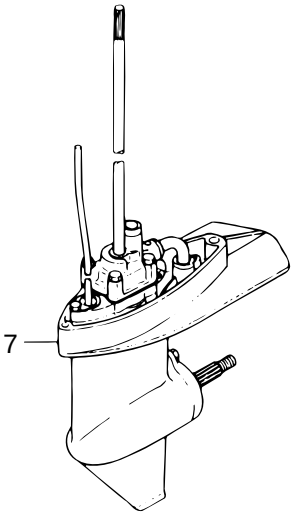

Power Head Gasket Set パワーヘッドガスケットセット	2
Water Pump Repair Kit ウォータポンプリペアキット	3
Water Pump Kit (Chrome Plate) ウォータポンプキット（クロムメッキ）	4
Lower Unit Gasket set ロワユニットガスケットセット	5
Carburetor Repair Kit キャブレタリペアキット	6

見出番号 Ref. No.		部品番号 Part No.	部 品 名 Description	個数 Q'ty			備 考 Remarks
				MFS4C	MFS5C	MFS6C	
15-1		3GRB87090-0	Engine Short Block Kit ｴﾝｼﾞﾝｼｮｰﾄﾌﾞﾛｯｸｷｯﾄ	1	1	1	
15-2		3AS-87121-0	Power Head Gasket Set ﾊﾟﾜｰﾍｯﾄﾞｶﾞｽｹｯﾄｾｯﾄ	1	1	1	
15-3		369-87322-1	Water Pump Repair Kit ｳｫｰﾀﾎﾟﾝﾌﾟﾘﾍﾟｱｷｯﾄ	1	1	1	
15-4		369-65231-0	Water Pump Kit (Chrome Plated) ｳｫｰﾀﾎﾟﾝﾌﾟｷｯﾄ (ｸﾛﾑﾒｯｷ)	1	1	1	
15-5		369-87321-0	Lower Unit Gasket Set ﾛﾜﾕﾆｯﾄｶﾞｽｹｯﾄｾｯﾄ	1	1	1	
15-6		3H6-87122-0	Carburetor Repair Kit ｷｬﾌﾞﾚﾀ ﾘﾍﾟｱｷｯﾄ	1	1	1	
15-7	1	369Q87301-4	Lower Unit Ass'y (S) ﾛﾜﾕﾆｯﾄｱｯｼ (S)	1	1	1	for Transom"S"
15-7	2	369Q87302-4	Lower Unit Ass'y (L) ﾛﾜﾕﾆｯﾄｱｯｼ (L)	1	1	1	for Transom"L" STD
15-7	3	399Q87302-3	Lower Unit Ass'y (L) ﾛﾜﾕﾆｯﾄｱｯｼ (L)	1	1	1	for Transom"L" Sail Pro

索引

<O>
O リング 12-19
O リング 1.9-6.8 1-23
O リング 1.9-8.8 7-31
O リング 2.4-15.4 8-50
O リング 2.62-18.72. 1-53
O リング 2.62-18.72. 4-33
O リング 3.2-47 8-11
O リング A 2.5-4.9. 8-49
O リング オイルポンプカバー φ 3.1 1-17
O リング ドレンスクリュ 4-16
< ア >
アジャストナット 3-28
アジャストナット 10-49
アノード. 8-5
< イ >
イグナイタ (W/ レジスタンスキャップ). 6-9
インシュレータ 4-21
インテークサイレンサ 4-22
インテークバルブ 3-2
インテークマニホールドアッシ 4-1
インテークマニホールドガスケット 4-2
< ウ >
ウィングナット M6 9-29
ウェーブワッシャ d=5 1-7
ウォータストレーナ サブ 8-24
ウォータパイプ (ロワ) 8-26
ウォータパイプアッシ (L) 8-64
ウォータパイプアッシ (S) 8-64
ウォータパイプアッシ (UL) 8-64
ウォータパイプシール (ロワ) 8-42
ウォータポンプインペラ 8-28
ウォータポンプガイドプレート 8-32
ウォータポンプキット (クロムメッキ) 15-4
ウォータポンプリペアキット. 15-3
< エ >
エキゾーストカバー (インナ) 1-38
エキゾーストカバーガスケット 1-37
エキゾーストカバーガスケット 3-13
エキゾーストバルブ 3-3
エクステンションコード 14-21
エクステンションハウジング. 7-16
エレクトリックブラケットアッシ. 14-17
エレクトロリックブラケットアッシ 6-27
エンジンショートブロックキット. 15-1
< オ >
オイルシール 10.1-25-7 1-46
オイルシール 10-24-8 8-38
オイルシール 15-28-10. 8-10
オイルシール 20-35-7 1-2
オイルシール 25-40-8 1-11
オイルパンガスケット 1-36
オイルパンサブアッシ 1-10
オイルプレッシャスイッチ 1-42
オイルプレッシャスイッチリードワイヤ L = 390. 1-44
オイルプレッシャーデカール. 10-30
オイルポンプカバー 1-18
オイルポンプロータ (アウタ) 1-15
オイルポンプロータ (インナ) 1-14
オイルレベルゲージ 1-52
オルタネータアッシ 6-2
オルタネータアッシ 14-9
オルタネータキット 14-7
< カ >
ガイドプレートガスケット 8-34
カウルラッチアッシ 10-3
ガスケット 8.1-15-1. 7-12
ガスケット 8.1-15-1. 8-4
ガスケット ブリーザチャンバーカバー 1-5
カバー 10-58
カムシャフトアッシ 3-21
カムロッド L 8-47
カムロッド S 8-47
カムロッド UL 8-47
カムロッドブッシング. 8-48
カラー 15.9-17.9. 10-24
カラー 4-6-21. 5-17
カラー 6.1-8-6.5 5-23
カラー 6.2-9-7.4 4-23
カラー ドラム 3-31
カラー ブリーザ 1-6
< キ >
キー (マグネト) 2-11
キー ポンプインペラ 8-29
ギヤケースアッシ 8-1
ギヤケースアッシ 8-1
キャップフック 13-20
キャブレタ リペアキット 15-6
キャブレタアッシ 4-4
キャブレタアッシ 4-4
キャブレタアッシ 4-4
キャブレタガスケット 4-20
< ク >
クイックコネクタ (タンク メール) 12-18
クラッチ. 8-19
クラッチカム. 8-45
クランクケースガスケット 1-48
クランクケースヘッド 1-45
クランクシャフトアッシ 2-1
クランプ. 1-57
クランプ. 4-44
クランプ. 10-16
クランプ. 12-6
クランプ. 12-12
クランプ. 14-12
クランプ 4.2-3-8. 6-5
クランプ 6.5-14 6-22
クランプ 6.5-14 6-24
クランプ 6.5-14 6-28
クランプ 6.5-14 14-18
クランプ 6.5-47.5P 1-55
クランプ 6.5-47.5P 5-27
クランプ 6.5-47.5P 6-12
クランプ 6.5-67P 6-12
クランプ 6.5-87P 14-35
クランプ ホルダー 1-56
クランプスクリュ 9-5
クランプスクリュキット 9-4
クランプスクリュパッド 9-8
クランプスクリュハンドル 9-6
クランプブラケット (L) 9-10
クランプブラケット (R) 9-3
グリスフィッティング. 9-36
クリップ. 4-10
クリップ. 13-14
クリップ. 14-34
グリップ. 10-41
クリップ φ 12 1-51
グロメット 8-52
グロメット 10-19
グロメット 17-2.7. 10-8
グロメット 17-3 6-18
グロメット 18-2.5. 10-6
グロメット 21-38.5 10-22
グロメット 25-5 10-7
グロメット 29.3 7-13
グロメット φ 5.5- φ 9.5-44 10-2
グロメット ウォーターパイプ アッパ 8-65
グロメット オイルパン. 1-12
グロメット オイルプレッシャスイッチ 1-43
グロメット カムロッド. 7-9
グロメット φ 10.5- φ 15.5- φ 20.5-32. 10-5
< ケ >
ケーブルターミナル プラグ. 6-17
ケーブルターミナルプラグ 10-28
ケーブルホルダー 4-36
< コ >
コーションデカール (B) 5-28
コーションデカール (A) 11-9
コッタ 3-8
コネクティングロッドアッシ. 2-9
コネクティングロッドボルト. 2-10
< サ >
サーモスタット 3-18
サーモスタットキャップ 3-19
サーモスタットキャップガスケット 3-20
< シ >
シート スプリング 1-22

シーリングプレート スタータ 5-14
シーリングプレート 13-2
シール ラバー ウォータパイプロワ 8-27
シール ラバー ストレーナ 1-31
シフトデカール 10-60
シフトレバー 10-23
シフトレバーシャフトアッシ 7-30
シフトレバーロッド 7-34
シフトロッド (L) 7-22
シフトロッド (S) 7-22
シフトロッドジョイントアッシ 7-26
シフトロッドレバー 7-23
シム 21-28-0.1 8-17-1
シム 21-28-0.1 8-17-2
シム 28-34.8-0.1 8-39
シム 28-34.8-0.1 8-39
ジョイント 14-24
ジョイント アッシ (アウトレット) 12-4
ジョイント アッシ (インレット) 12-3
ショルダボルト 9-9
シリンダブロック 1-1
シリンダヘッドアッシ 3-1
シリンダーヘッドガスケット 3-10
シリンダヘッドカバー 3-14
シリンダヘッドカバーガスケット 3-15
シリンダヘッドボルト 8-60 3-12
シリンダヘッドボルト 8-90 3-11
< ス >
スイベルブラケット A 9-1
スイベルブラケット B 9-2
スクリュ 1-8
スクリュ 1-33
スクリュ 4-14
スクリュ 4-31
スクリュ 4-32
スクリュ 4-34
スクリュ 4-37
スクリュ 5-21
スクリュ 5-25
スクリュ 6-3
スクリュ 6-6
スクリュ 6-13
スクリュ 7-8
スクリュ 8-25
スクリュ 9-16
スクリュ 9-18
スクリュ 10-18
スクリュ 10-45
スクリュ 10-46
スクリュ 14-10
スクリュ 14-13
スクリュ プレコート 5-25 7-6
スタータケース 5-2
スタータシール 5-15
スタータスプリング 5-4
スタータスプリングセット 5-3
スタータハンドル 5-12
スタータロープ φ 4.5-1620 5-11
スタータロック 5-16
スタータロックカム 5-19
スタータロックカムスプリング 5-24
スタータロックスプリング 5-18
スタータロックロッド 5-29
スターンブラケットスプリング 9-17
スタッドボルト 7-19
ステー 14-27
ストッパ カムロッドブッシング 8-51
ストッパ ドライブシャフト 7-5
ストップスイッチアッシ 6-20
ストップスイッチランヤードアッシ (W/ カール) 6-21
ストップスクリュ 4-17
ストレージデカール 10-29
ストレーナキャップ 1-28
ストレーナストッパ 1-32
ストレーナボディ 1-27
スナップピン 7-36
スパークテスタ (PET-4000) 14-5
スパークプラグ (DCPR6E) 3-35
スパークプラグデカール 10-31
スプリットピン 7-25
スプリットピン 3-18 8-61
スプリング クラッチ 8-21
スプリング コパイロット 9-28
スプリング シフトレバーストッパ 7-33
スプリング ストップスクリュ 4-18
スプリング プレッシャ 1-21
スプリング ピン 3-10 8-46
スプリング リテーナ クラッチ 8-22
スペーサ 19-24.8-1.0 1-47
スペーサ 7.2-10-6 13-17
スペーサ φ 33.5- φ 55 10-53
スラストブッシング 9-23
スラストプレート 2-2
スラストプレート (ロワ) 9-27
スラストホルダアッシ 8-63
スラストロッド 9-20
スラストロッドスプリング 9-21
スロージェット (#38) 4-7
スロットルオープナ 3-30
スロットルシャフト 10-42
スロットルシャフトサポータ 10-47
スロットルシャフトダンパ 10-43
スロットルデカール 10-52
スロットルドラム 3-29
スロットルロッド 3-34
スロットルワイヤ 10-55
< セ >
セーフティロープ φ 4-1000 14-1
セールプロデカール (MFS6) 11-7
セッティングプレート チルトストッパ 9-34
セラミックボール 7.7 7-32
< タ >
ダウェルピン 6-12 1-13
ダウェルピン 6-12 3-9
ダウェルピン 6-12 7-10
タッチアップペイント (アクアマリン) 14-6
タッピングスクリュ 11-4
< チ >
チェックバルブ (P) 4-27
チェックバルブ (R) 4-28
チョークワイヤ 4-35
チョークロッド 10-20
チョークロッドブッシング 10-21
チルトストッパアッシ 9-31
チルトストッパグリップ 9-32
チルトハンドル 11-3
< ツ >
ツールキット 14-22
< テ >
ディスタンスプレート ブラケット 9-15
ティラハンドル 10-39
ティラハンドルアッシ 10-38
ティラハンドルスプリング 10-50
デカールセット MFS4C 11-8
デカールセット MFS5C 11-8
デカールセット MFS6C 11-8
テストプロペラ 14-3
< ト >
トップカウルアッシ 11-1
トップカウルアッシ 11-2
トップカウルシール 11-6
ドライブシャフトアッシ (L) 8-43
ドライブシャフトアッシ (S) 8-43
ドライブシャフトアッシ (UL) 8-43
ドライブシャフトハウジングアッシ (L) 7-1
ドライブシャフトハウジングアッシ (S) 7-1
ドライブシャフトハウジングガスケット 7-15
ドライブシャフトブッシング (スレートカラー) 7-4
ドライブシャフトブッシング (ダークブラウン) 7-4
ドライブシャフトブッシング アッシ 7-3
ドライブシャフトブッシング アッシ 7-3
ドレンスクリュ 4-15
ドレンボルト 1-25
< ナ >
ナイロンナット 8P1.25 9-12
ナット 7-21
ナット 14-30
ナット 12-P1.25 6-8
< ノ >
ノンリターンバルブ 13-22
< ハ >
パイプ ストレーナ 1-30
パイプジョイント 13-21
パイロットスクリュ 4-19-1
パイロットスクリュ 4-19-2
パイロットランプアッシ 6-19

バッテリケーブル L = 1716 14-2
バッテリケーブル L = 494 6-16
バルブスプリング L = 35 3-6
バルブスプリングシート 3-5
パワーヘッドガスケットセット 15-2
バンド 135 14-20
バンドリードワイヤー 135 6-30
< ヒ >
ピストン (0.5O/S) 2-3
ピストン (STD) 2-3
ピストンピン 2-7
ピストンピンクリップ 2-8
ピストンリング (0.5O/S) 2nd 2-5
ピストンリング (STD) 1st 2-4
ピストンリング (STD) 1st 2-4
ピストンリング (STD) 2nd. 2-5
ピストンリング オイル (0.5O/S) 2-6
ピストンリング オイル (STD). 2-6
ピックアップエルボアッシ (12L) 12-17
ピボット ロッカアーム. 3-27
ピボットボルト 3-25
ヒューズ (10A) 6-15
ヒューズ 10A. 14-16
ピン 3.5-28 8-20
ピン オイルポンプ 1-16
ピン シフトレバー 7-24
ピンシフトロッドレバー 7-35
< フ >
フィルタ 12-20
フェルフィルターアッシ 14-29
フェルホース W/ プロテクタ 14-32
フェルホース W/ プロテクタ 14-33
プッシュロッド 3-23
プッシュロッド クラッチ 8-23
ブッシング 14-15.8-7. 10-44
ブッシング シフトレバー 7-2
ブッシング ステアリング 10-57
ブッシング チルトストッパ. 9-33
ブッシング ロワ ステアリング. 9-25
ブッシングアッパ ステアリング. 9-24
フュエルゲージベントキャップアッシ. 12-16
フュエルコックアッシ 10-17
フュエルコネクタ (エンジン フィメール) 12-11
フュエルコネクタ (エンジン メール) 10-10
フュエルコネクタ (タンク フィメール) 12-10
フュエルコネクタマーク 12-9
フュエルタンクアッシ 13-1
フュエルタンクアッシ 12L(トーハツ) 12-15
フュエルタンクキャップガスケット 13-19
フュエルタンクキャプアッシ. 13-18
フュエルタンクシール 13-3
フュエルフィルタアッシ 4-38
フュエルフィルターキット 14-26
フュエルホース 4-40
フュエルホース 4-42
フュエルホース 10-15
フュエルホース 13-4
フュエルホース 13-6
フュエルホース 13-8
フュエルホース 13-10
フュエルホース 13-12
フュエルホース W/ プロテクタ 10-14
フュエルホース W/ プロテクタ 13-5
フュエルホース W/ プロテクタ 13-7
フュエルポンプアッシ 4-26
フュエルレバーデカール 10-32
フライホイール MF54 (マーク 48) 6-1
フライホイール MF54 (マーク 50) 6-1
フライホイール MF54 (マーク 50) 14-8
プライマバルブ 12-5
プライマバルブ 12-21
プライマバルブアッシ 12-1
プライマバルブアッシ 12-2
プラグ 8-3
プラグキャップ (W/ レジスタンス). 6-10
プラスチックリベット 6.5. 10-40
フラッシングアタッチメントアッシ 14-23
フラッシングプラグ 14-4
プラッスチックリベット 6.5 10-9
プランジャカバー 1-24
プランジャコントロール 1-20
ブリーザチャンバカバー 1-4
ブリーザホース 1-50
フリクションスプリング 5-8
フリクションバンドアッシ 9-26
フリクションプレート 5-10
フリクッションピース. 10-48
プレート プッシュロッド 3-24
プレコートボルト 5-26
フロート. 4-8
フロートアームピン 4-11
フロートチャンバ. 4-12
フロートチャンバ O リング. 4-13
フロートバルブ 4-9
プロテクタ 10-56
プロテクタ ワイヤハーネス. 6-26
プロテクタフュエルコネクタ. 10-11
プロペラアッシ (6"") 8-58
プロペラアッシ (7"") 8-58
プロペラアッシ (8"") 8-58
プロペラアッシ (9"") 8-58
プロペラシャフト 8-18
プロペラシャフトハウジング. 8-9
プロペラシャフトハウジングアッシ 8-8
プロペラナット 8-60
プロペラハードウェアキット. 8-59
< へ >
ベベルギヤ A アッシ 8-13
ベベルギヤ A アッシ 8-14
ベベルギヤ C アッシ 8-15
< ホ >
ホース 4-43
ホース 12-7
ホース 12-8
ボールベアリング 6002 8-12
ボールベアリング 6004 8-7
ボールベアリング 6205 1-3
ボールベアリング 6300 8-44
ボトムカウル. 10-1
ボルト 1-9
ボルト 1-40
ボルト 1-41
ボルト 1-49
ボルト 3-4
ボルト 3-16
ボルト 3-33
ボルト 4-3
ボルト 6-11
ボルト 6-29
ボルト 7-11
ボルト 7-14
ボルト 7-17
ボルト 7-29
ボルト 8-6
ボルト 8-35
ボルト 8-41
ボルト 8-53
ボルト 8-55
ボルト 8-57
ボルト 9-22
ボルト 9-35
ボルト 9-38
ボルト 10-12
ボルト 10-26
ボルト 10-37
ボルト 10-51
ボルト 10-59
ボルト 13-15
ボルト 14-19
ボルト 14-28
ボルト 5-16 7-28
ボルト 5-16 10-4
ボルト 5-16 (プレコート). 1-34
ボルト 6-12 10-33
ボルト 6-12 10-35
ボルト 6-16 1-19
ボルト 6-20 1-39
ボルト 6-85 4-24
ボルト 8-122 9-11
ボルト W/ ワッシャ 6-23
ボルト W/ ワッシャ 6-25
ボルト スタータシャフト 5-9
ボルト ワッシャ 1-54
ポンプケース (アッパ) 8-30
ポンプケース (ロワ) 8-37
ポンプケースガスケット 8-33

ポンプケースガスケット (ロワ). 8-40
ポンプケースライナ 8-31
ポンプダイヤフラム 4-30
ポンプボディガスケット 4-29
< マ >
マウントラバー 9-16-4.3. 4-45
< メ >
メインジェット (#62). 4-6
メインジェット (#68). 4-6
メインジェット (#70). 4-6
メインノズル. 4-5-1
メインノズル. 4-5-2
メインノズル. 4-5-3
メッシュ ストレーナ 1-29
< ラ >
ラチェット 5-7
< リ >
リール 5-5
リコイルスタータアッシ 5-1
リターンスプリング 5-6
リテーナ. 3-7
リバースロックアーム. 9-37
リバースロックスプリング (L). 9-40
リバースロックスプリング (R). 9-39
リフタ 3-22
リベット 3-22 9-7
< レ >
レクチファイヤキット. 14-14
レクチファイヤコンプリート. 6-14
レクチファイヤコンプリート. 14-15
< ロ >
ロープアンカ. 5-13
ローラベアリング 14-20-12. 8-2
ロッカアーム. 3-26
ロッドスナップ 5-22
ロッドスナップ 3.5-2. 5-30
ローパーミェーションホース. 12-13
ローパーミェーションホース. 12-14
ローパーミェーションホース. 13-9
ローパーミェーションホース. 13-11
ローパーミェーションホース. 13-13
ローパーミェーションホース. 4-39
ローパーミェーションホース. 4-41
ロワユニットアッシ (L) 15-7
ロワユニットアッシ (L) 15-7
ロワユニットアッシ (S) 15-7
ロワユニットガスケットセット 15-5
< ワ >
ワッシャ. 1-35
ワッシャ. 4-25
ワッシャ. 5-20
ワッシャ. 6-4
ワッシャ. 6-7
ワッシャ. 7-7
ワッシャ. 7-18
ワッシャ. 7-20
ワッシャ. 7-27
ワッシャ. 8-36
ワッシャ. 8-54
ワッシャ. 8-56
ワッシャ. 9-13
ワッシャ. 10-13
ワッシャ. 11-5
ワッシャ. 14-11
ワッシャ. 14-31
ワッシャ 10.2-19-1 1-26
ワッシャ 10.5-28-2 8-62
ワッシャ 15.2-19-1.9 8-16
ワッシャ 30-45-1 10-25
ワッシャ 30-45-1 10-54
ワッシャ 4.3-16-1.5. 9-19
ワッシャ 6.5-23-1.5. 10-27
ワッシャ 6.5-23-1.5. 10-34
ワッシャ 6.5-23-1.5. 10-36
ワッシャ 6.5-23-1.5. 13-16
ワッシャ 6-16-1.5 3-17
ワッシャ 6-16-1.5 3-32
ワッシャ 6-16-1.5 9-30
ワッシャ 8.5-28-1 9-14

INDEX

<A>
Adjusting Nut 10-49
Adjusting Nut 3-28
Alternator Ass'y 6-2
Alternator Ass'y 14-9
Alternator Kit 14-7
Anode 8-5
<B>
Ball Bearing 6002 8-12
Ball Bearing 6004 8-7
Ball Bearing 6205 1-3
Ball Bearing 6300 8-44
Band 135 14-20
Band Lead Wire 135 6-30
Battery Cable L=1716 14-2
Battery Cable L=494 6-16
Bevel Gear Ass'y (A) 8-13
Bevel Gear Ass'y (C) 8-15
Bevel Gear B 8-14
Bolt 6-29
Bolt 8-35
Bolt 10-12
Bolt 10-26
Bolt 10-37
Bolt 10-51
Bolt 10-59
Bolt 13-15
Bolt 14-19
Bolt 14-28
Bolt 1-9
Bolt 5-16 10-4
Bolt 5-16 7-28
Bolt 5-16(Precoated) 1-34
Bolt 6-12 10-33
Bolt 6-12 10-35
Bolt 6-16 1-19
Bolt 6-20 1-39
Bolt 6-85 4-24
Bolt 8-122 9-11
Bolt Starter Shaft 5-9
Bolt W/Washer 6-23
Bolt W/Washer 6-25
Bolt Washer 1-54
Bolt 1-40
Bolt 1-41
Bolt 1-49
Bolt 3-4
Bolt 3-16
Bolt 3-33
Bolt 4-3
Bolt 6-11
Bolt 7-11
Bolt 7-14
Bolt 7-17
Bolt 7-29
Bolt 8-6
Bolt 8-41
Bolt 8-53
Bolt 8-55
Bolt 8-57
Bolt 9-22
Bolt 9-35
Bolt 9-38
Bottom Cowl 10-1
Breather Chamber Cover 1-4
Breather Hose 1-50
Bushing 14-15.8-7 10-44
Bushing Lower Steering 9-25
Bushing Shift Lever 7-2
Bushing Steering 10-57
Bushing Tilt Stopper 9-33
Bushing Upper Steering 9-24
<C>
Cable Holder 4-36
Cable Terminal Plug 10-28
Cable Terminal Plug 6-17
Cam Rod (L) 8-47
Cam Rod (S) 8-47
Cam Rod (UL) 8-47
Cam Rod Bushing 8-48
Camshaft Ass'y 3-21
Cap Hook 13-20
Carburetor Ass'y 4-4
Carburetor Ass'y 4-4
Carburetor Ass'y 4-4
Carburetor Gasket 4-20
Carburetor Repair Kit 15-6
Caution Decal (A) 11-9
Caution Decal (B) 5-28
Ceramic Ball 7.7 7-32
Check Valve (P) 4-27
Check Valve (R) 4-28
Choke Rod 10-20
Choke Rod Bushing 10-21
Choke Wire 4-35
Clamp 1-57
Clamp 4.2-3-8 6-5
Clamp 6.5-14 14-18
Clamp 6.5-14 6-22
Clamp 6.5-14 6-24
Clamp 6.5-14 6-28
Clamp 6.5-47.5P 1-55
Clamp 6.5-47.5P 5-27
Clamp 6.5-47.5P 6-12
Clamp 6.5-67P 6-12
Clamp 6.5-87P 14-35
Clamp Bracket (L) 9-10
Clamp Bracket (R) 9-3
Clamp Holder 1-56
Clamp Screw Handle 9-6
Clamp Screw Kit 9-4
Clamp Screw Pad 9-8
Clamp Screw 9-5
Clamp 12-6
Clamp 12-12
Clamp 14-12
Clip 4-10
Clip 4-44
Clip 10-16
Clip 13-14
Clip 14-34
Clip ϕ12 1-51
Clutch Cam 8-45
Clutch 8-19
Collar 15.9-17.9 10-24
Collar 4-6-21 5-17
Collar 6.1-8-6.5 5-23
Collar 6.2-9-7.4 4-23
Collar Breather 1-6
Collar Drum 3-31
Connecting Rod Ass'y 2-9
Connecting Rod Bolt 2-10
Cotter 3-8
Cover 10-58
Cowl Latch Ass'y 10-3
Crankcase Head 1-45
Crankcase Head Gasket 1-48
Crankshaft Ass'y 2-1
Cylinder Block 1-1
Cylinder Head Ass'y 3-1
Cylinder Head Bolt 8-60 3-12
Cylinder Head Bolt 8-90 3-11
Cylinder Head Cover Gasket 3-15
Cylinder Head Cover 3-14
Cylinder Head Gasket 3-10
<D>
Decal Set MFS4C 11-8
Decal Set MFS5C 11-8
Decal Set MFS6C 11-8
Distance Plate Bracket 9-15
Dowel Pin 6-12 3-9
Dowel Pin 6-12 1-13
Dowel Pin 6-12 7-10
Drain Bolt 1-25
Drain Screw 4-15
Drive Shaft Ass'y (L) 8-43
Drive Shaft Ass'y (S) 8-43
Drive Shaft Ass'y (UL) 8-43
Drive Shaft Bushing (Dark Brown) 7-4
Drive Shaft Bushing (Slate Color) 7-4
Drive Shaft Bushing Ass'y 7-3
Drive Shaft Bushing Ass'y 7-3
Drive Shaft Housing Ass'y (L) 7-1
Drive Shaft Housing Ass'y (L) 7-1
Drive Shaft Housing Ass'y (S) 7-1
Drive Shaft Housing Gasket 7-15
<E>
Electric Bracket Ass'y 6-27
Electric Bracket Ass'y 14-17
Engine Short Block Kit 15-1
Exhaust Cover (Inner) 1-38
Exhaust Cover Gasket 1-37
Exhaust Cover Gasket 3-13
Exhaust Valve 3-3
Extension Cord 14-21
Extension Housing 7-16
<F>
Filter 12-20
Float Arm Pin 4-11
Float Chamber O-Ring 4-13
Float Chamber 4-12
Float Valve 4-9
Float 4-8
Flushing Plug 14-4
Flusing Attachment Ass'y 14-23
Flywheel MF54 (Mark48) 6-1
Flywheel MF54 (Mark50) 6-1
Flywheel MF54 (Mark50) 14-8
Friction Band Ass'y 9-26
Friction Piece 10-48
Friction Plate 5-10
Friction Spring 5-8
Fuel Cock Ass'y 10-17
Fuel Connector (Engine Female) 12-11
Fuel Connector (Engine Male) 10-10
Fuel Connector Mark 12-9
Fuel Connector(Tank Female) 12-10
Fuel Filter Ass'y 14-29
Fuel Filter Ass'y 4-38
Fuel Filter Kit 14-26
Fuel Gauge Vent Cap Ass'y 12-16
Fuel Hose 4-40
Fuel Hose 4-42
Fuel Hose 10-15
Fuel Hose 13-4
Fuel Hose 13-6
Fuel Hose 13-8
Fuel Hose 13-10
Fuel Hose 13-12
Fuel Hose W/Protector 10-14
Fuel Hose W/Protector 13-5
Fuel Hose W/Protector 13-7
Fuel Hose W/Protector 14-32
Fuel Hose W/Protector 14-33
Fuel Lever Decal 10-32
Fuel Pump Ass'y 4-26
Fuel Tank Ass'y 13-1
Fuel Tank Assy 12L(TOHATSU) 12-15
Fuel Tank Cap Ass'y 13-18
Fuel Tank Cap Gasket 13-19
Fuel Tank Seal 13-3
Fuse (10A) 6-15
Fuse 10A 14-16
<G>
Gasket 8.1-15-1 7-12
Gasket 8.1-15-1 8-4
Gasket Breather Chamber Cover 1-5
Gear Case Ass'y 8-1
Gear Case Ass'y 8-1
Grease Fitting 9-36
Grip 10-41
Grommet 10-19
Grommet 17-2.7 10-8
Grommet 17-3 6-18
Grommet 18-2.5 10-6
Grommet 21-38.5 10-22
Grommet 25-5 10-7

Grommet 29.3 7-13
Grommet Cam Rod 7-9
Grommet Oil Pressure Switch 1-43
Grommet Oilpan 1-12
Grommet Water Pipe Upper 8-65
Grommet φ10.5-φ15.5-φ20.5-32 10-5
Grommet φ5.5-φ9.5-44 10-2
Grommet 8-52
Guide Plate Gasket 8-34
<H>
Hose 4-43
Hose 12-7
Hose 12-8
<I>
Igniter W/Resistance Cap 6-9
Insulator 4-21
Intake Manifold Ass'y 4-1
Intake Manifold Gasket 4-2
Intake Silencer 4-22
Intake Valve 3-2
<J>
Joint 14-24
Joint Assy (Inlet) 12-3
Joint Assy (Outlet) 12-4
<K>
Key Pump Impeller 8-29
Key (Magneto) 2-11
<L>
Lifter 3-22
Low Permeation Hose 4-39
Low Permeation Hose 4-41
Lower Unit Ass'y (L) 15-7
Lower Unit Ass'y (L) 15-7
Lower Unit Ass'y (S) 15-7
Lower Unit Gasket Set 15-5
LowPermeationHose 12-13
LowPermeationHose 12-14
LowPermeationHose 13-9
LowPermeationHose 13-11
LowPermeationHose 13-13
<M>
Main Jet (#62) 4-6
Main Jet (#68) 4-6
Main Jet (#70) 4-6
Main Nozzle 4-5-1
Main Nozzle 4-5-2
Main Nozzle 4-5-3
Mesh Strainer 1-29
Mount Rubber 9-16-4.3 4-45
<N>
Non Retun Valve 13-22
Nut 14-30
Nut 12-P1.25 6-8
Nut 7-21
Nylon Nut 8P1.25 9-12
<O>
Oil Level Gauge 1-52
Oil Pressure Decal 10-30
Oil Pressure Switch Lead Wire L=390 .. 1-44
Oil Pressure Switch 1-42
Oil Pump Cover 1-18
Oil Pump Rotor (Inner) 1-14
Oil Pump Rotor (Outer) 1-15
Oil Seal 10.1-25-7 1-46
Oil Seal 10-24-8 8-38
Oil Seal 15-28-10 8-10
Oil Seal 20-35-7 1-2
Oil Seal 25-40-8 1-11
Oilpan Gasket 1-36
Oilpan Sub-Ass'y 1-10
O-Ring 1.9-6.8 1-23
O-Ring 1.9-8.8 7-31
O-Ring 2.4-15.4 8-50
O-Ring 2.62-18.72 1-53
O-Ring 2.62-18.72 4-33
O-Ring 3.2-47 8-11
O-Ring A 2.5-4.9 8-49
O-Ring Drain Screw 4-16
O-Ring Oil Pump Cover φ3.1 1-17
O-Ring 12-19
<P>
Pick-Up Elbow Ass'y (12L) 12-17
Pilot Lamp Ass'y 6-19
Pilot Screw 4-19-1
Pilot Screw 4-19-2
Pin 3.5-28 8-20
Pin Oil Pump 1-16
Pin Shift Lever 7-24
Pin Shift Rod Lever 7-35
Pipe Joint 13-21
Pipe Strainer 1-30
Piston (0.5O/S) 2-3
Piston Pin Clip 2-8
Piston Pin 2-7
Piston Ring (0.5O/S) 2nd 2-5
Piston Ring (STD) 1 s t 2-4
Piston Ring (STD) 1 s t 2-4
Piston Ring (STD) 2nd 2-5
Piston Ring-Oil (0.5O/S) 2-6
Piston Ring-Oil (STD) 2-6
Piston 2-3
Pivot Bolt 3-25
Pivot Rocker Arm 3-27
Plastic Rivet 6.5 10-9
Plastic Rivet 6.5 10-40
Plate Push Rod 3-24
Plug Cap W/Resistance 6-10
Plug 8-3
Plunger Control 1-20
Plunger Cover 1-24
Power Head Gasket Set 15-2
Pre Coated Bolt 5-26
Primer Bulb Ass'y 12-1
Primer Bulb Ass'y 12-2
Primer Bulb 12-5
Primer Bulb 12-21
Propeller Ass'y (6"") 8-58
Propeller Ass'y (7"") 8-58
Propeller Ass'y (8"") 8-58
Propeller Ass'y (9"") 8-58
Propeller Fuel Connector 10-11
Propeller Hardware Kit 8-59
Propeller Nut 8-60
Propeller Shaft Housing Ass'y 8-8
Propeller Shaft Housing 8-9
Propeller Shaft 8-18
Protector 10-56
Protector Wire Harness 6-26
Pump Body Gasket 4-29
Pump Case (Lower) 8-37
Pump Case (Upper) 8-30
Pump Case Gasket (Lower) 8-40
Pump Case Gasket 8-33
Pump Case Liner 8-31
Pump Diaphragm 4-30
Push Rod Clutch 8-23
Push Rod 3-23
<Q>
Quick-Connector (Tank Male) 12-18
<R>
Ratchet 5-7
Recoil Starter Ass'y 5-1
Rectifier Complete 6-14
Rectifier Complete 14-15
Rectifier Kit 14-14
Reel 5-5
Retainer 3-7
Return Spring 5-6
Reverse Lock Arm 9-37
Reverse Lock Spring (L) 9-40
Reverse Lock Spring (R) 9-39
Rivet 3-22 9-7
Rocker Arm 3-26
Rod Snap 3.5-2 5-30
Rod Snap 5-22
Roller Bearing 14-20-12 8-2
Rope Anchor 5-13
<S>
Safety Rope φ4-1000 14-1
Sail Pro Decal (MFS6) 11-7
Screw 4-32
Screw 4-34
Screw 6-13
Screw 9-18
Screw 10-18
Screw 10-45
Screw 10-46
Screw 1-8
Screw 1-33
Screw 4-14
Screw 4-31
Screw 4-37
Screw 5-21
Screw 5-25
Screw 6-3
Screw 6-6
Screw 7-8
Screw 8-25
Screw 9-16
Screw 14-10
Screw 14-13
Screw Pre coated 5-25 7-6
Seal Rubber Strainer 1-31
Seal Rubber Water Pipe Lower 8-27
Sealing Plate 13-2
Sealing Plate Starter 5-14
Seat Spring 1-22
Setting Plate Tilt Stopper 9-34
Shift Decal 10-60
Shift Lever 10-23
Shift Lever Rod 7-34
Shift Lever Shaft Ass' y 7-30
Shift Rod (L) 7-22
Shift Rod (S) 7-22
Shift Rod Joint Ass'y 7-26
Shift Rod Lever 7-23
Shim 21-28-0.1 8-17-2
Shim 21-28-0.1 8-17-1
Shim 28-34.8-0.1 8-39
Shim 28-34.8-0.1 8-39
Shoulder Bolt 9-9
Slow Jet (#38) 4-7
Snap Pin 7-36
Spacer 19-24.8-1.0 1-47
Spacer 7.2-10-6 13-17
Spacer φ33.5-φ55 10-53
Spark Plug (DCPR6E) 3-35
Spark Plug Decal 10-31
Spark Tester (PET-4000) 14-5
Split Pin 3-18 8-61
Split Pin 7-25
Spring Clutch 8-21
Spring Co-pilot 9-28
Spring Pin 3-10 8-46
Spring Pressure 1-21
Spring Retainer Clutch 8-22
Spring Shift Lever Stopper 7-33
Spring Stop Screw 4-18
Starter Case 5-2
Starter Handle 5-12
Starter Lock Cam Spring 5-24
Starter Lock Cam 5-19
Starter Lock Rod 5-29
Starter Lock Spring 5-18
Starter Lock 5-16
Starter Rope φ4.5-1620 5-11
Starter Seal 5-15
Starter Spring Set 5-3
Starter Spring 5-4
Stay 14-27
Stern Bracket Spring 9-17
Stop Screw 4-17
Stop Switch Ass'y 6-20
Stop Switch Lanyard Ass'y (W/Curl) ... 6-21
Stopper Com Rod Bushing 8-51
Stopper Drive Shaft 7-5
Storage Decal 10-29
Strainer Body 1-27
Strainer Cap 1-28
Strainer Stopper 1-32
Stud Bolt 7-19
Swivel Bracket A 9-1
Swivel Bracket B 9-2
<T>
Tapping Screw 11-4
Test Propeller 14-3
Thermostat Cap Gasket 3-20
Thermostat Cap 3-19
Thermostat 3-18

Throttle Decal 10-52
Throttle Drum 3-29
Throttle Opener 3-30
Throttle Rod 3-34
Throttle Shaft 10-42
Throttle Shaft Damper 10-43
Throttle Shaft Support 10-47
Throttle Wire 10-55
Thrust Bushing 9-23
Thrust Holder Ass'y 8-63
Thrust Plate (Lower) 9-27
Thrust Plate 2-2
Thrust Rod Spring 9-21
Thrust Rod 9-20
Tiler Handle Spring 10-50
Tiller Handle 10-39
Tiller Handle Ass'y 10-38
Tilt Handle 11-3
Tilt Stopper Ass'y 9-31
Tilt Stopper Grip 9-32
Tool Kit 14-22
Top Cowl Ass'y 11-1
Top Cowl Ass'y 11-2
Top Cowl Seal 11-6
Touch-Up Paint (Aquamarine) 14-6
<V>
Valve Spring L=35 3-6
Valve Spring Seat 3-5
<W>
Washer 10-13
Washer 11-5
Washer 14-31
Washer 10.2-19-1 1-26
Washer 10.5-28-2 8-62
Washer 15.2-19-1.9 8-16
Washer 30-45-1 10-25
Washer 30-45-1 10-54
Washer 4.3-16-1.5 9-19
Washer 6.5-23-1.5 10-27
Washer 6.5-23-1.5 10-34
Washer 6.5-23-1.5 10-36
Washer 6.5-23-1.5 13-16
Washer 6-16-1.5 3-17
Washer 6-16-1.5 3-32
Washer 6-16-1.5 9-30
Washer 8.5-28-1 9-14
Washer 1-35
Washer 4-25
Washer 5-20
Washer 6-4
Washer 6-7
Washer 7-7
Washer 7-18
Washer 7-20
Washer 7-27
Washer 8-36
Washer 8-54
Washer 8-56
Washer 9-13
Washer 14-11
Water Pipe (Lower) 8-26
Water Pipe Ass'y (L) 8-64
Water Pipe Ass'y (S) 8-64
Water Pipe Ass'y (UL) 8-64
Water Pipe Seal (Lower) 8-42
Water Pump Guide Plate 8-32
Water Pump Impeller 8-28
Water Pump Kit (Chrome Plated) 15-4
Water Pump Repair Kit 15-3
Water Strainer Sub 8-24
Wave Washer d=5 1-7
Wing Nut M6 9-29

INDEX (Parts Number)

101-00121-0 1-2
301-61021-0 7-2
301-64215-1 8-19
301-64217-0 8-20
301-66136-0 7-31
307-62116-1 9-14
309-06972-0 1-55
309-06972-0 5-27
309-06972-0 6-12
309-62115-2 9-11
312-72201-0 14-1
332-60005-2 8-3
332-60006-0 7-12
332-60006-0 8-4
332-62101-1 9-8
332-66032-0 8-50
332-70201-0 12-12
336-60007-0 14-4
338-00131-0 2-11
338-67163-0 10-6
344-67177-1 9-36
345-01111-0 1-13
345-01111-0 3-9
345-01111-0 7-10
345-05122-1 10-27
345-05122-1 10-34
345-05122-1 10-36
345-05122-1 13-16
345-05223-1 5-30
345-06915-0 6-22
345-06915-0 6-24
345-06915-0 6-28
345-06915-0 14-18
345-65015-0 8-11
345-66021-0 1-23
345-66226-0 6-18
345-67117-0 10-8
346-01032-0 3-20
346-02230-0 14-29
350-62121-2 9-20
350-67154-0 10-9
350-67154-0 10-40
353-06821-0 6-21
369-00132-0 6-8
369-01210-4 1-45
369-01214-0 1-48
369-01217-0 1-47
369-02230-0 4-38
369-06915-0 6-5
369-06915-0 14-12
369-60003-0 7-4
369-60111-0 8-10
369-60206-0 8-24
369-60211-0 8-2
369-60223-0 8-38
369-61016-0 7-13
369-62106-0 9-5
369-62122-2 9-21
369-62146-1 9-17
369-62147-0 9-19
369-62439-1 9-34
369-64010-2 8-13
369-64014-0 8-17
369-64015-0 8-17
369-64020-2 8-14
369-64030-2 8-15
369-64032-0 8-16
369-64081-1 8-39
369-64082-1 8-39
369-64111-0 14-3
369-64121-0 8-60
369-64124-0 8-62
369-64211-1 8-18
369-64222-0 8-22
369-64223-0 8-23
369-64301-0 8-43
369-64302-0 8-43
369-64303-0 8-43
369-64331-2 7-3
369-64332-1 7-5
369-65011-0 8-31
369-65014-0 8-42
369-65016-0 8-30
369-65017-1 8-37
369-65018-0 8-33
369-65020-0 8-40
369-65021-1 8-28
369-65022-0 8-29
369-65025-0 8-32
369-65029-0 8-34
369-65035-0 8-26
369-65036-0 8-27
369-65100-0 8-64
369-65110-0 8-64
369-65120-0 8-64
369-65195-0 8-65
369-65231-0 15-4
369-66011-0 8-45
369-66012-1 8-47
369-66013-1 8-47
369-66014-2 8-47
369-66021-1 8-49
369-66031-0 8-48
369-66033-0 8-51
369-66043-1 7-9
369-66214-0 7-22
369-66223-0 7-24
369-66225-0 7-23
369-66241-0 7-26
369-66338-0 9-39
369-66339-0 9-40
369-76161-0 14-21
369-87321-0 15-5
369-87322-1 15-3
369B64518-1 8-58
369Q60000-3. 8-1
369Q60101-1. 8-9
369Q61110-2. 7-16
369Q62112-3. 9-3
369Q62113-2. 9-10
369Q87301-4. 15-7
369Q87302-4. 15-7
369Q87323-1. 8-8
393-62437-1 9-33
393-64221-0 8-21
394-70013-0 13-21
394-70250-0 12-11
394-70260-0 10-10
394-70327-0 13-22
398-06972-0 6-12
399-76120-0 6-16
399-76130-0 14-2
399B64512-1 8-58
399Q60000-3. 8-1
399Q87302-3. 15-7
3A0-76079-0 4-23
3A3-76037-0 10-28
3AA-67120-0 10-3
3AB-35143-0 4-44
3AB-35143-0 10-16
3AB-35143-0 13-14
3AB-35143-0 14-34
3AB-60003-0 7-4
3ABQ62102-0. 9-6
3AC-70200-3 12-2
3AC-72326-0 14-6
3AD-06864-0 5-26
3AE-00021-0 2-7
3AE-07203-0 3-6
3AS-03266-0 4-19
3AS-06001-0 6-1
3AS-06001-0 14-8
3AS-06009-0 6-1
3AS-07432-0 1-5
3AS-07709-0 1-10
3AS-62433-0 9-32
3AS-64230-0 8-63
3AS-64331-0 7-3
3AS-87121-0 15-2
3ASB07431-0. 1-4
3ASQ61030-2. 7-1
3AU-04468-0 4-6
3AU-67562-1 11-7
3B2-62118-0 9-15
3B2-63063-0 10-47
3B2-63108-0 10-54
3B2-70050-1 12-16
3B2-70155-0 12-17
3B2-70167-1 12-15
3B7-06305-0 4-45
3B7-70280-1 12-9
3B7-76093-0 10-7
3BA-76199-0 10-30
3BJ-72100-0 14-22
3BJ-84398-0 6-30
3BJ-84398-0 14-20
3C7-02215-0 1-51
3C7-70113-0 12-20
3C7-70199-0 12-19
3C7-70211-1 12-5
3C7-70217-0 12-6
3C7-70220-1 12-3
3C7-70224-1 12-4
3C8-02420-0 1-34
3C8-62104-2 9-7
3C8-62107-0 9-9
3C8-66308-0 3-17
3C8-66308-0 3-32
3C8-66308-0 9-30
3C8-71017-0 13-20
3DK-61016-0 8-52
3E0-70270-0 12-18
3EF-65307-0 7-36
3F3-72540-0 14-5
3GF-70211-0 12-21
3GF-70240-0 12-14
3GF-70241-0 12-13
3GF-70281-0 12-10
3GP-87801-0 11-8
3GR-00122-0 1-11
3GR-01215-0 1-46
3GR-02130-0 13-11
3GR-02160-0 13-5
3GR-02204-0 4-40
3GR-02217-0 14-26
3GR-02411-0 4-22
3GR-03200-0 4-4
3GR-03252-0 4-5
3GR-04470-0 4-6
3GR-05090-0 5-1
3GR-05116-0 5-14
3GR-05217-0 5-29
3GR-05252-0 5-16
3GR-05253-0 5-19
3GR-05913-0 11-4
3GR-06023-0 6-2
3GR-06023-0 14-9
3GR-06041-0 6-9
3GR-06128-0 14-7
3GR-06870-0 6-20
3GR-06900-0 6-27
3GR-06900-0 14-17
3GR-06973-0 1-57
3GR-07613-0 1-44
3GR-07901-0 3-2
3GR-07902-0 3-3
3GR-07935-0 3-26
3GR-62431-0 9-31
3GR-63066-0 10-24
3GR-63107-0 10-58
3GR-63108-0 10-25
3GR-63505-0 1-56
3GR-63600-0 10-55
3GR-63611-0 3-29
3GR-63612-0 3-30
3GR-63737-0 14-27
3GR-66110-0 10-23
3GR-66112-0 7-33
3GR-66116-0 7-32
3GR-66130-0 7-30
3GR-66134-0 7-34
3GR-66215-0 7-22
3GR-66223-0 7-35
3GR-66260-0 10-22
3GR-67104-0 10-21
3GR-67129-0 10-19
3GR-67161-0 10-2
3GR-67187-0 10-5
3GR-67197-0 4-35
3GR-67501-0 11-6
3GR-67503-0 5-15
3GR-70015-0 13-17
3GR-70020-0 13-18
3GR-70021-0 13-19
3GR-70212-0 14-24
3GR-70310-0 13-1
3GR-71040-0 6-19
3GR-72406-0 14-23
3GR-76060-0 6-14
3GR-76060-0 14-15
3GR-76160-0 14-14
3GR-76246-0 6-15
3GR-76246-0 14-16
3GR-83821-0 10-18
3GR-87801-0 11-8
3GRB01031-0. 3-19
3GRB01184-0. 1-1
3GRB87090-0. 15-1
3GRQ67100-0 10-1
3GRQ67640-0 11-1
3GS-02207-0 4-39
3GS-87801-0 11-8
3GTQ62105-0. 9-4
3GU-04462-0 4-6
3H6-00011-0 2-4
3H6-00012-0 2-5
3H6-00013-0 2-6
3H6-00014-0 2-4
3H6-00015-0 2-5
3H6-00016-0 2-6
3H6-00024-0 2-8
3H6-00030-0 2-1
3H6-00040-0 2-9
3H6-00059-0 2-10
3H6-00115-0 2-2
3H6-01005-1 3-10
3H6-01012-0 3-11
3H6-01013-0 3-12
3H6-01024-0 3-15
3H6-01030-0 3-18
3H6-02011-0 4-20
3H6-02104-0 4-2
3H6-02302-1 1-38
3H6-02305-0 1-37
3H6-02306-0 3-13
3H6-03221-0 4-12
3H6-03222-0 4-13
3H6-03231-0 4-8
3H6-03232-0 4-11
3H6-03240-0 4-9
3H6-03244-0 4-10
3H6-03265-0 4-17
3H6-03267-0 4-18
3H6-03292-0 4-15
3H6-03293-0 4-16
3H6-03952-1 4-21
3H6-04000-4 4-26
3H6-04005-0 4-30
3H6-04014-1 4-28
3H6-04028-0 4-29
3H6-04044-0 4-27
3H6-06133-0 6-26
3H6-06133-0 10-56
3H6-06999-0 6-10
3H6-07205-0 3-5
3H6-07221-0 3-7

3H6-07223-0 3-8
3H6-07231-0 3-22
3H6-07232-0 3-23
3H6-07233-0 3-24
3H6-07234-0 3-25
3H6-07236-0 3-27
3H6-07402-0 1-36
3H6-07404-0 1-12
3H6-07406-0 1-26
3H6-07411-0 1-27
3H6-07412-0 1-28
3H6-07413-0 1-29
3H6-07415-0 1-30
3H6-07416-0 1-31
3H6-07417-0 1-32
3H6-07421-0 1-52
3H6-07422-0 1-53
3H6-07422-0 4-33
3H6-07601-0 1-14
3H6-07602-0 1-15
3H6-07603-0 1-16
3H6-07606-0 1-18
3H6-07611-0 1-42
3H6-07612-0 1-43
3H6-07621-0 1-20
3H6-07622-0 1-21
3H6-07623-0 1-22
3H6-07705-1 1-25
3H6-07937-0 3-28
3H6-60218-0 8-5
3H6-61012-0 7-15
3H6-61301-0 9-24
3H6-62325-0 9-23
3H6-62417-1 9-25
3H6-62424-0 9-27
3H6-62445-0 10-26
3H6-63026-0 10-53
3H6-63048-0 10-43
3H6-63102-0 10-57
3H6-63510-0 10-44
3H6-63617-0 3-34
3H6-63618-0 3-31
3H6-64333-1 7-6
3H6-66313-0 9-37
3H6-67115-0 1-24
3H6-67151-0 10-20
3H6-67572-0 10-29
3H6-70200-1 12-1
3H6-70262-0 10-11
3H6-72026-0 10-31
3H6-76037-0 6-17
3H6-87122-0 15-6
3H6-87326-0 8-59
3H6B01021-0. 3-14
3H6B02010-0. 4-1
3H6Q61020-2 7-1
3H6Q61030-3 7-1
3H6Q62391-0 9-1
3H6Q62392-1 9-2
3H9-62418-1 9-26
3H9-62442-0 9-29
3H9-62446-0 9-28
3H9-70311-0 10-17
3JD-02130-0 13-13
3JD-02160-0 14-33
3JD-02204-0 13-12
3JD-03200-0 4-4
3JD-03252-0 4-5
3JD-03266-0 4-19
3JD-05116-0 13-2
3JD-63505-0 4-36
3JD-70036-0 13-3
3JD-70325-0 13-10
3JDQ67521-0. 11-3
3JE-03200-0. 4-4
3JE-03252-0. 4-5
3JEQ67640-0 11-2
3JF-02160-0. 10-14
3JG-02161-0 10-15
3JJ-02130-0. 4-41
3JJ-02204-0. 4-42
3JJ-67578-0. 10-60
3JJ-70325-0. 13-8
3JJ-72024-0. 10-32
3JK-02160-0 13-7
3JK-02161-0 13-4
3JS-02161-0. 13-6
3LE-02160-0 14-32
3LE-02207-0 13-9
3R0-72180-0 11-9
3R0-72181-0 5-28
3R1-03254-0 4-7
3R1-05003-2 5-7
3R1-05004-0 5-4
3R1-05006-2 5-10
3R1-05007-0 5-8
3R1-05012-0 5-6
3R1-05013-0 5-11
3R1-05019-0 5-12
3R1-05104-0 5-5
3R1-05105-0 5-2
3R1-05125-0 5-3
3R1-05131-0 5-13
3R1-05138-1 5-9
3R1-05215-0 5-23
3R1-05216-0 5-18
3R1-05223-0 5-22
3R1-05255-0 5-17
3R1-05258-0 5-24
3R1-07435-0 1-50
3R1-07439-0 1-6
3R1-07605-0 1-17
3R1B64514-1 8-58
3R1B64516-1 8-58
3R3-63012-0 10-41
3R4-00001-3 2-3
3R4-00004-3 2-3
3R4-07010-1 3-21
3R4B01001-1 3-1
3T1-67147-0 14-25
3T4-06972-1 14-35
3V1-63035-1 10-48
3V1-63036-0 10-50
3V1-63041-0 10-42
3V1-63077-0 10-49
3V1Q63003-4. 10-38
3V1Q63011-3. 10-39
3V9-72019-0 10-52
910103-0612 10-33
910103-0612 10-35
910103-0616 8-6
910103-0625 10-12
910103-0630 13-15
910103-5610 14-28
910103-5612 1-9
910103-5612 1-54
910103-5612 6-13
910103-5612 6-23
910103-5612 6-25
910103-5614 6-29
910103-5614 14-19
910103-5616 7-28
910103-5616 10-4
910103-5620 1-49
910103-5625 8-41
910103-5630 6-11
910103-6635 3-4
910103-6645 3-33
910121-0616 3-16
910121-6616 1-19
910124-5625 4-3
910124-5840 1-41
9101E3-0625 10-51
9101E3-5612 9-35
9101E3-5614 9-38
9101E3-5616 8-57
9101E3-5616 10-37
9101E3-5616 10-59
9101E3-5630 7-14
9101E3-5640 9-22
9101F4-5620 1-39
9101F4-5640 1-40
9106E3-0808 7-11
910903-6416 7-29
9152E3-0825 7-19
9161E3-0625 7-17
9161E3-0645 8-35
9161E3-0645 8-53
9161E3-0835 8-55
9164F1-0685 4-24
920803-0518 10-45
921503-0510 4-37
921503-0525 6-3
921503-0525 14-10
921503-5430 5-25
921503-7616 5-21
921503-7630 4-34
921521-6408 6-6
921521-6408 14-13
921521-6512 1-33
921521-6616 1-8
9215E3-0510 7-8
9215E3-0612 10-46
921603-0308 4-31
9216E3-0612 9-16
921703-0406 9-18
921803-0620 8-25
922503-6412 4-14
922503-6418 4-32
930103-0800 7-21
930103-0800 14-30
930403-0800 9-12
940103-0500 6-4
940103-0500 14-11
940103-0600 4-25
940103-0600 5-20
940103-0600 7-27
940103-0600 8-36
940103-0600 11-5
940121-0500 1-35
940121-0800 14-31
940121-1200 6-7
9401E3-0500 7-7
9401E3-0600 7-18
9401E3-0600 8-54
9401E3-0800 7-20
9401E3-0800 8-56
9401E3-0800 9-13
940203-0600 10-13
941403-0500 1-7
951407-0310 8-46
951503-0318 8-61
951503-1210 7-25
9601-0-6002 8-12
9601-0-6004 8-7
9601-0-6300 8-44
9601-3-6205 1-3
9701-1-1103 3-35
98AB-30-270 4-43
98AB-701600. 12-8
98AB-70-700 12-7

Copyright © 2010 Tohatsu Corporation. All rights reserved. No part of this manual may be reproduced or transmitted in any form or by any means without the express written permission of Tohatsu Corporation.

TOHATSU

トーハツ船外機
パーツ カタログ

PARTS CATALOG

MFS 4C
5C
6C

TOHATSU CORPORATION
Address : 5-4,3-chome,Azusawa,Itabashi-ku,
TOKYO,174-0051 JAPAN
Phone : TOKYO (03)3966-3117
FAX : TOKYO (03)3966-2951
Website : www.tohatsu.co.jp

本　　社　〒174-0051　東京都板橋区小豆沢3-5-4　03（3966）3116
マリン九州　〒812-0892　福岡市博多区東那珂2-10-55　092（411）8770
マリン関西　〒530-0043　大阪市北区天満 1-8-27　06（6358）2971
マリン関東　〒174-0051　東京都板橋区小豆沢3-5-4　03（3966）2222

002-21046-7
1104